SweetDreams

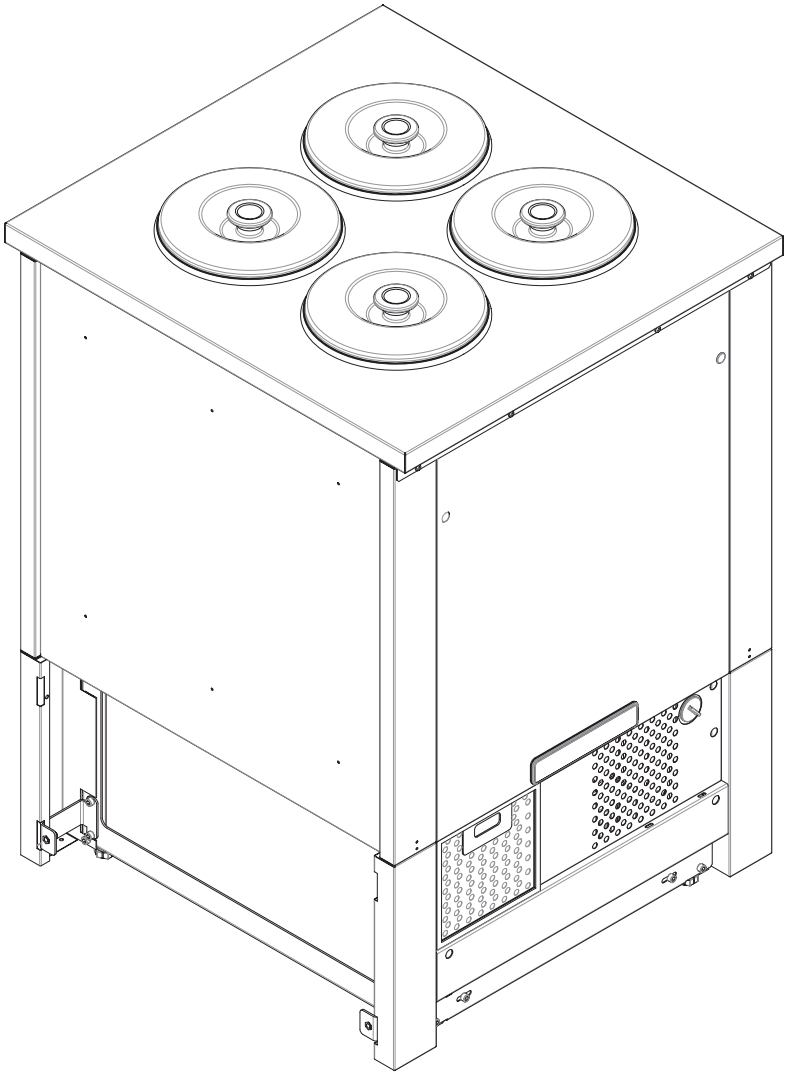

ISA S.p.A.

www.isaitaly.com

1.	**NOTE / AVVERTENZE**	**4**
1.1	REFRIGERANTI	7
2.	**COSTRUTTORE**	**8**
3.	**CONDIZIONI GENERALI DI GARANZIA**	**8**
4.	**IDENTIFICAZIONE DELL'APPARECCHIATURA**	**9**
5.	**SICUREZZA**	**10**
6.	**RISCHI RESIDUI**	**11**
7.	**SMALTIMENTO MATERIALI ESAUSTI**	**12**
8.	**MANUTENZIONE**	**13**
9.	**GUASTI - ASSISTENZA TECNICA - UTILIZZATORE**	**14**
10.	**ASSISTENZA TECNICA**	**15**
11.	**STOCCAGGIO**	**15**
12.	**SPEGNIMENTO PROLUNGATO DELL'APPARECCHIATURA**	**15**
13.	**INSTALLAZIONE**	**16**
13.1	DISIMBALLO	16
13.2	CONDIZIONI AMBIENTALI	17
13.3	COLLEGAMENTO ELETTRICO	17
13.4	INSTALLAZIONE A PARETE	17
13.5	POSIZIONAMENTO - LIVELLAMENTO	18
14.	**COMPOSIZIONE**	**19**
15.	**UTILIZZO**	**19**
16.	**SPECIFICHE TECNICHE**	**20**
17.	**PANNELLO DI CONTROLLO**	**23**
17.1	INTERFACCIA UTENTE - **XW40LSH**	24
18.	**PULIZIA**	**27**
18.1	INTERNA	27
18.2	UNITA' CONDENSATRICE	28
18.3	VASCHETTA RACCOLTA ACQUA DI SBRINAMENTO (SE PRESENTE)	29

Nel manuale sono utilizzati alcuni simboli per richiamare l'attenzione del lettore e mettere in evidenza alcuni aspetti particolarmente importanti della trattazione. La seguente tabella descrive il significato dei diversi simboli utilizzati.

	Attenzione / pericolo		Informazione importante
	Messa a terra		Operazioni che devono essere compiute da due persone
	Superfici calde ad alta temperatura		Informazioni
	Pericolo: Parti elettriche sotto tensione		Uso di indumenti protettivi
	Pericolo: Scivolamento		Osservazione visiva
	Pericolo: Inciampo		Note / avvertenze
	Pericolo: Materiale infiammabile		Smaltimento rifiuti
	Pericolo: Esplosione		Materiali riciclabili
	Leggere il manuale		Livello di pressione sonora
	Richiesta di manutenzioni o operazioni che devono essere compiute da personale qualificato o centro di assistenza tecnica		

1. NOTE / AVVERTENZE

NOTA
Il contenuto del presente manuale è di natura tecnica e di proprietà di **ISA** è vietato riprodurre, divulgare o modificare interamente o parzialmente il suo contenuto senza autorizzazione scritta. La società proprietaria tutela i propri diritti a norma di legge.

Il manuale e il certificato di conformità, sono parte integrante dell'apparecchiatura e deve accompagnarla sempre in ogni suo spostamento o rivendita. È compito dell'utilizzatore mantenere tale documentazione integra, per permetterne la consultazione, durante tutto l'arco di vita dell'apparecchiatura stessa. Conservare con cura il presente manuale e fare in modo che sia sempre disponibile in prossimità della apparecchiatura. In caso di smarrimento o distruzione è possibile richiederne una copia a **ISA** specificando esattamente modello, matricola e anno di produzione. Il manuale rispecchia lo stato della tecnica al momento della fornitura, la ditta scrivente si riserva il diritto di apportare ai propri prodotti qualsiasi modifica ritenga utile, senza per questo dover aggiornare manuali e impianti relativi a lotti di produzione precedenti.

L'apparecchiatura può essere utilizzata da bambini di età non inferiore a 8 anni e da persone con ridotte capacità fisiche, sensoriali, mentali o prive di esperienza o della necessaria conoscenza, purché sotto sorveglianza oppure dopo che le stesse abbiano ricevuto istruzioni relative all'uso sicuro dell'apparecchio e alla comprensione dei pericoli ad esso inerenti. I bambini non devono giocare con l'apparecchiatura. La pulizia e la manutenzione destinata ad essere effettuata dall'utilizzatore non deve essere effettuata da bambini senza sorveglianza.

Riferitevi sempre al presente manuale prima di compiere qualsiasi operazione. Prima di effettuare qualsiasi tipo di intervento disconnettere l'apparecchiatura dall'alimentazione elettrica. Interventi su parti elettriche, elettroniche o componenti dell'impianto frigorifero devono essere eseguiti da personale specializzato, nel pieno rispetto delle norme vigenti.

La Società non si assume alcuna responsabilità per eventuali danni a persone, animali o al prodotto conservato in caso di:

- Uso improprio dell'apparecchiatura o uso da parte di personale non idoneo o autorizzato.
- Non rispetto delle norme vigenti.
- Installazione non corretta e/o difetti di alimentazione.
- Inosservanza del presente Manuale.
- Inosservanza del programma manutenzione.
- Modifiche non autorizzate.
- Installazione nell'apparecchiatura di pezzi di ricambio non originali.
- Installazione e utilizzo dell'apparecchiatura per scopi diversi da quelli che ne hanno caratterizzato la progettazione e la vendita.
- Manomissione o danneggiamento del cavo di alimentazione.

La responsabilità dell'applicazione delle prescrizioni di sicurezza riportate nel seguito è a carico del personale tecnico responsabile delle attività previste sull'apparecchiatura, il quale deve accertarsi che il personale autorizzato:

- Sia qualificato a svolgere l'attività richiesta.
- Conosca e osservi scrupolosamente le prescrizioni contenute in questo documento.
- Conosca ed applichi le norme di sicurezza di carattere generale applicabili all'apparecchiatura.

L’ acquirente deve provvedere a istruire il personale utilizzatore sui rischi, sui dispositivi di sicurezza e sulle regole generali in tema di antinfortunistica previste dalla legislazione del paese dove l’apparecchiatura è installata. Gli utilizzatori/operatori devono essere a conoscenza della posizione e del funzionamento di tutti i comandi e delle caratteristiche dell’apparecchiatura. Devono inoltre aver letto integralmente il presente manuale. Gli interventi di manutenzione devono essere effettuati da operatori qualificati dopo aver predisposto opportunamente l’apparecchiatura.

PERICOLO
La manomissione o sostituzione non autorizzata di una o più parti dell’apparecchiatura, l’adozione di accessori che modificano l’uso dello stesso e l’impiego di materiali di ricambio diversi da quelli consigliati, possono divenire causa di rischi di infortunio.

PERICOLO
Qualsiasi intervento effettuato sull’apparecchiatura richiede assolutamente il distacco della presa di corrente e comunque nessuna protezione (griglia a filo, carter) va rimossa da parte di personale non qualificato; evitare assolutamente di far funzionare l’apparecchiatura con tali protezione rimosse. Prima di effettuare qualsiasi operazione di pulizia, manutenzione o sostituzione, scollegare l’apparecchiatura dalla rete elettrica distaccando la spina di alimentazione. Durante tali operazioni l’operatore deve potersi assicurare che la spina rimanga scollegata.

NOTA
Per non compromettere funzionalità e sicurezza dell’apparecchiatura, le attività di installazione e manutenzione particolarmente complessa non sono documentate nel presente manuale e sono eseguite a cura di tecnici specializzati della ditta scrivente.

Non usare mai apparecchi elettrici nell’interno di questa apparecchiatura. Non usare dispositivi meccanici o altri mezzi per accelerare il processo di sbrinamento diversi da quelli raccomandati dal costruttore. Mantenere libere da ostruzioni le aperture di ventilazione nell’involucro dell’apparecchiatura o nella struttura da incasso. Non danneggiare il circuito refrigerante.

Livello di pressione sonora di emissione ponderato A è inferiore a 70 dB(A).

PERICOLO DI ESPLOSIONE
Non conservare nell’apparecchiatura prodotti contenenti propellenti gassosi combustibili e sostanze esplosive.

ISA impiega materiali della migliore qualità e la loro introduzione in azienda, lo stoccaggio e l’impiego in produzione è costantemente controllato per garantirne l’assenza di danni, deterioramenti e malfunzionamenti. Tutti gli elementi costruttivi sono stati progettati e realizzati tali da garantire un elevato standard di sicurezza e affidabilità. Tutte le apparecchiature sono sottoposte ad un rigido collaudo prima della consegna, ciò nonostante va ricordato che il buon rendimento nel tempo del prodotto acquistato dipende dal corretto uso e da una adeguata manutenzione. Nel presente manuale sono riportate le indicazioni necessarie per mantenere inalterate le caratteristiche estetiche e funzionali dell’apparecchiatura. Il Manuale di Uso e Manutenzione contiene le informazioni necessarie alla comprensione delle modalità di funzionamento dell’apparecchiatura e del corretto utilizzo della stessa, in particolare: la descrizione tecnica dei vari gruppi funzionali, dotazioni e sistemi di sicurezza, funzionamento, uso della strumentazione e l’interpretazione delle eventuali segnalazioni di diagnostica, principali procedure e informazioni relative agli interventi di manutenzione ordinaria.

Per un corretto uso dell'apparecchiatura si presuppone che l'ambiente di lavoro sia adeguato alle vigenti normative in fatto di sicurezza e igiene.

Le prescrizioni, indicazioni, norme e note di sicurezza descritte nei vari capitoli del presente manuale hanno lo scopo di definire una serie di comportamenti e obblighi ai quali attenersi nell'eseguire le varie attività, per operare in condizioni di sicurezza per il personale per le attrezzature e per l'ambiente circostante.

Le norme di sicurezza riportate sono rivolte a tutto il personale autorizzato, istruito e delegato a eseguire le attività di:

- Trasporto
- Installazione
- Funzionamento
- Gestione
- Manutenzione
- Pulizia
- Messa fuori servizio
- Smaltimento

ATTENZIONE
La lettura seppur esaustiva, del presente manuale non puo' in nessun caso sostituire un'adeguata esperienza dell'utilizzatore, costituendo dunque solo un utile promemoria delle caratteristiche tecniche e delle principali operazioni da compiere.

AVVERTENZA
Si fa obbligo agli istallatori ed agli utilizzatori di leggere e comprendere tutte le istruzioni qui contenute prima di qualsiasi operazione sull' apparecchiatura.

ADDESTRAMENTO DEL PERSONALE

L'acquirente deve provvedere affinché il personale addetto all'uso dell' apparecchiatura e il tecnico di manutenzione siano istruiti e addestrati opportunamente. A tale scopo il costruttore si rende disponibile per consigli, chiarimenti e quant'altro affinché l'operatore ed i tecnici facciano corretto uso dell'apparecchiatura. Per la sicurezza dell'operatore i dispositivi dell'apparecchiatura devono essere tenuti in costante efficenza. A tale riguardo il presente manuale ha lo scopo di illustrare l'utilizzo e la manutenzione dell'apparecchiatura e l'operatore ha la responsabilità e il dovere di rispettarlo scrupolosamente.

La mancata osservanza delle norme di sicurezza può causare lesioni al personale e danneggiare i componenti e l'unità di controllo dell' apparecchiatura. L' utilizzatore può, in qualsiasi momento, contattare il rivenditore per richiedere ulteriori informazioni oltre a quelle qui contenute, nonché segnalare proposte di miglioramento.

Prima della consegna al cliente è indispensabile che il personale tecnico specializzato verifichi il corretto funzionamento dell'apparecchiatura onde poterne ottenere il massimo rendimento.

1.1 REFRIGERANTI

R290

Il refrigerante è un gas compatibile con l'ambiente ma **altamente infiammabile**. Fare molta attenzione durante il trasporto, l'installazione dell'apparecchiatura e la rottamazione a non danneggiare i tubi del circuito refrigerante.
IN CASO DI DANNI: Tenere lontano dall'apparecchiatura fiamma o fonti di accensione. Ventilare bene l'ambiente per alcuni minuti. Spegnere l'apparecchiatura, estrarre la spina di alimentazione.
INFORMARE IL SERVIZIO ASSISTENZA CLIENTI. Quanto più refrigerante contiene l'apparecchiatura, tanto più grande deve essere l'ambiente nel quale si trova l'apparecchiatura. In ambienti troppo piccoli, in caso di fuga si può formare una miscela infiammabile d'aria e gas.
Il volume della stanza dove si trova l'apparecchiatura deve essere di almeno 19 m³ per ogni impianto refrigerante presente.

ATTENZIONE La manutenzione deve essere eseguita da personale tecnico addestrato ed abilitato per interventi su refrigeranti infiammabili.

2. COSTRUTTORE

ISA S.p.A.

Via Madonna di Campagna 123

06083 Bastia Umbra - PG - Italy

T. +39 075 801 71

E. customerserviceisaitaly.com

3. CONDIZIONI GENERALI DI GARANZIA

Il venditore garantisce le proprie apparecchiature per la durata di 12 (dodici) mesi dalla consegna.
La garanzia comprende la riparazione o la sostituzione delle parti eventualmente difettose per fabbricazione o montaggio previa comunicazione scritta del numero di matricola e della data di installazione dell' apparecchiatura.
Non rientrano nella garanzia tutti i difetti imputabili a:

- Non corretto utilizzo dell' apparecchiatura.
- Non corretto allacciamento alla rete elettrica.
- Normale usura dei componenti (come ad esempio la rottura dei compressori, delle lampade neon/led, etc.) se non dovute a difetti di fabbricazione.
- Le chiamate per l'installazione, le istruzioni tecniche, le regolazioni, la pulizia del condensatore.

Il riscontro da parte di tecnici autorizzati dal venditore di componenti manomessi, di riparazioni non autorizzate, di uso improprio dell' apparecchiatura, produrrà la decadenza della garanzia stessa.
Le spedizioni relative a componenti in garanzia saranno effettuate esclusivamente in porto assegnato.
Eventuali danni dell' apparecchiatura rilevati al momento della consegna imputabili al trasporto, dovranno essere annotati sullo stesso documento di accompagnamento per il risarcimento dei danni da parte del vettore.
Il venditore non risponde in alcun caso di danni al prodotto conservato causati da avaria dell' apparecchiatura.

4. IDENTIFICAZIONE DELL'APPARECCHIATURA

Localizzate la targhetta apposta alla macchina per rilevare i dati tecnici.
Verificate il modello della macchina e la tensione di alimentazione prima di compiere qualsiasi operazione.
Se rilevate delle discordanze contattate subito il costruttore o l'azienda che ha effettuato la fornitura.

Identificazione della società responsabile del prodotto		Marchi di conformità		
Tipologia Articolo		Modello		
Data di produzione	Ordine di produzione	Ordine cliente	Classe climatica (*)	
Matricola - Numero di serie		Matricola di proprietà - Numero di serie		
Tensione di alimentazione V~	Frequenza di alimentazione Hz	Valore fusibile A	Potenza lampade W	Assorbimento resistenze elettriche W
Potenza nominale W	Potenza in sbrinamento W	Pressione (minima) Psig	Pressione (massima) Psig	Classe di sicurezza (EN 60335-2-89)
Corrente nominale W	Corrente in sbrinamento W	Carico ripiani Kg/m²		Carico vasca Kg/m²
Tipo refrigerante 1. 2. 3.	Peso refrigerante ..... Kg ..... Kg ..... Kg	Volume lordo L Espandente		
Contiene gas fluorurati ad effetto serra disciplinati dal protocollo di Kyoto; sistema ermeticamente sigillato.				

CLASSI CLIMATICHE DI PROVA (*)	°C	% RH	°C	% RH
A	16	80	30	55
B	16	80	35	75
C	16	80	40	40
CC1	25	60	-	-
CC2	32.2	65	-	-
CC3	40.6	75	-	-
SN	10	-	32	-
N	16	-	32	-
ST	16	-	38	-
T	16	-	43	-
0	16	80	20	50
1	16	80	16	80
2	16	80	22	65
3	16	80	25	60
4	16	80	30	55
5	16	80	40	40
6	16	80	27	70
7	16	80	35	75
8	16	80	24	55

5. SICUREZZA

L'apparecchiatura è provvista di dispositivi di sicurezza. L'acquirente deve provvedere a istruire il personale utilizzatore sui rischi, sui dispositivi di sicurezza e sulle regole generali in tema di antinfortunistica previste dalla legislazione del paese dove l' apparecchiatura è installata. Gli utilizzatori/operatori devono essere a conoscenza della posizione e del funzionamento di tutti i comandi e delle caratteristiche dell'apparecchiatura; devono inoltre aver letto integralmente il presente manuale.

SICUREZZE PRESENTI

Dispositivi il cui funzionamento impedisce il verificarsi di situazioni a rischio in condizioni di funzionamento (es. fusibili, pressostati, protezioni, magnetotermici, etc).

PROTEZIONI FISSE

Le protezioni di tipo fisso sono costituite da ripari perimetrali fissi i quali hanno funzione di impedire l'accesso a parti interne dell' apparecchiatura.

PERICOLO
E' assolutamente vietato riavviare l' apparecchiatura in seguito a manutenzione senza ripristinare correttamente le pannellature.

OSSERVAZIONE VISIVA
Periodicamente verificare l' integrità dei ripari fissi ed i relativi fissaggi alla struttura con particolare attenzione ai pannelli di protezione.

SEZIONAMENTO ALIMENTAZIONE ELETTRICA

Prima di eseguire qualsiasi tipo di intervento manutentivo sull' apparecchiatura o parte di essa è necessario sezionarne le energie che la alimentano.

PERICOLO
In caso di interventi di manutenzione in cui l'operatore non sia in grado di impedire l'eventuale chiusura accidentale del circuito da parte di altri, di scollegare totalmente l' apparecchiatura dalla rete elettrica.

GUASTI CIRCUITALI

A causa di possibili guasti, i circuiti di sicurezza, possono perdere parte della loro efficacia con relativo abbassamento del livello di sicurezza. Effettuare verifiche periodiche dello stato di funzionamento dei dispositivi di sicurezza presenti.

TARGHE MONITORIE (LADDOVE PRESENTI)

L'apparecchiatura è dotata di targhe monitorie di pericolo, avvertenza e obbligo definite in accordo alla normativa relativa ai simboli grafici da utilizzare sugli impianti. Le targhe in oggetto si trovano in posizione ben visibile.

ATTENZIONE
È assolutamente vietato asportare le targhe monitorie presenti sull' apparecchiatura.
L'utente e' tenuto a sostituire le targhe monitorie che in seguito a usura risultino illeggibili.

CADUTI DI OGGETTI

Il posizionamento degli apparati espositivi (laddove presenti) dell' apparecchiatura (come ripiani, aste e ganci etc) nonché il caricamento dei prodotti sugli stessi possono essere fonte di potenziali pericoli se effettuati in modo non corretto. Attenersi alle istruzioni di posizionamento descritte nel presente Manuale; prima di caricare i prodotti, verificare il corretto aggancio di mensole, ganci etc. Rispettare i limiti di carico massimo. Evitare di posizionare su ripiani inclinati prodotti se non sono trattenuti dagli appositi ferma-merce.

FREDDO

Durante diverse operazioni da effettuare sull' apparecchiatura, come la pulizia o il caricamento merce, è necessario maneggiare prodotti e/o particolari del banco a bassa temperatura, con rischio di malesseri "a frigore" per gli operatori e/o di scivolamento accidentale. Attenersi alle prescrizioni di sicurezza del luogo; in particolare, utilizzare sempre idonei DPI (guanti in particolare).

SICUREZZA ALIMENTARE (PRODOTTI CONFEZIONATI)

Nell'esposizione di prodotti confezionati non è previsto il contatto diretto tra prodotti alimentari e superfici espositive, tuttavia in caso di rottura accidentale della confezione di un prodotto per un periodo sufficientemente prolungato potrebbe verificarsi un inquinamento del prodotto stesso; in tal caso attenersi scrupolosamente alle disposizioni d'uso dell' apparecchiatura (rimuovere la confezione danneggiata dall' esposizione e ripulire con prodotti specifici).

6. RISCHI RESIDUI

In fase di progetto sono state valutate tutte le zone o parti a rischio e sono state di conseguenza prese tutte le precauzioni necessarie per evitare rischi alle persone e danni all' apparecchiatura.

ATTENZIONE
Verificare periodicamente il funzionamento di tutti i dispositivi di sicurezza.
Non smontare le protezioni di tipo fisso.
Non introdurre oggetti o attrezzi estranei nell' area di operazione e di lavoro.

Tuttavia pur essendo l' apparecchiatura dotata di sistemi di sicurezza predisposti, permangono alcuni rischi non eliminabili ma riducibili mediante azioni correttive da parte dell' utilizzatore finale e da corrette modalità operative. Di seguito è riportato un riepilogo dei rischi che permangono nell' apparecchiatura nelle fasi di:

Funzionamento normale.
Regolazione emssa a punto.
Manutenzione.
Pulizia.

RISCHI DA CONTATTO CON PARTI IN TENSIONE

Rischio di rottura o danneggiamento, con possibile abbassamento del livello di sicurezza, dei componenti elettrici dell' apparecchiatura in seguito a corto circuito.
Prima di inserire l'alimentazione elettrica assicurarsi che non vi siano interventi manutentivi in corso.

ATTENZIONE
Prima di effettuare l'allacciamento verificare che la corrente di c.c. nel punto di installazione non sia superiore a quella indicata sugli interruttori di protezione presenti nel quadro elettrico, in caso contrario l'utilizzatore è obbligato a prevedere degli appositi dispositivi limitatori. È severamente vietato effettuare qualsiasi tipo di modifica elettrica per non creare pericoli aggiuntivi e rischi conseguenti non previsti.

INCENDIO

PERICOLO
In caso di incendio provvedere sempre a disinserire immediatamente l' interruttore generale della linea principale di alimentazione.

ATMOSFERA ESPLOSIVA

L' apparecchiatura non può essere posizionata in aree a rischio esplosione classificate in accordo alla direttiva 1999/92/CE come:

Zona:

0	Area in cui è presente in permanenza o per lunghi periodi o frequentemente un' atmosfera esplosiva consistente in una miscela di aria e di sostanze infiammabili sotto forma di gas, vapore o nebbia.
1	Area in cui la formazione di un' atmosfera esplosiva, consistente in una miscela di aria e di sostanze infiammabili sotto forma di gas, vapori o nebbia è probabile che avvenga occasionalmente durante le normali attività.
20	Area in cui è presente in permanenza o per lunghi periodi o frequentemente un' atmosfera esplosiva sotto forma di nube di polvere combustibile nell' aria.
21	Area in cui occasionalmente durante le normali attività è probabile la formazione di un'atmosfera esplosiva sotto forma di nube di polvere combustibile nell'aria.

SCIVOLAMENTO

PERICOLO
Eventuali perdite di liquido nelle zone circostanti la apparecchiatura possono causare lo scivolamento del personale. Verificare che non ci siano perdite e mantenere tali zone sempre pulite.

INCIAMPO

PERICOLO
Il deposito disordinato di materiale in genere può costituire pericolo d'inciampo e limitazione parziale o totale delle vie di fuga in caso di necessità. Garantire luoghi operativi, di transito e vie di fuga liberi da ostacoli e conformi alle normative vigenti.

7. SMALTIMENTO MATERIALI ESAUSTI

L' apparecchiatura, nel suo normale funzionamento non comporta contaminazione ambientale. A fine vita, oppure in ogni caso in cui sia necessario metterlo definitivamente fuori servizio, si raccomandano le seguenti procedure:

SMALTIMENTO

(UTILIZZATORE)

Il simbolo sul prodotto o sulla confezione indica che il prodotto non deve essere considerato come un normale rifiuto domestico, ma deve essere portato nel punto di raccolta appropriato per il riciclaggio di apparecchiature elettriche ed elettroniche. Provvedendo a smaltire questo prodotto in modo appropriato, si contribuisce a evitare potenziali conseguenze negative, che potrebbero derivare da uno smaltimento inadeguato del prodotto. Per informazioni più dettagliate sul riciclaggio di questo prodotto, contattare l'ufficio comunale, il servizio locale di smaltimento rifiuti o il negozio in cui è stato acquistato il prodotto.

PROCEDURE PER LO SMALTIMENTO e RICICLAGGIO A FINE CICLO VITA DELL' APPARECCHIATURA

(ENTI AUTORIZZATI)

- Spegnere l' apparecchiatura e staccare la spina di alimentazione.
- Rimuovere le lampade (se installate) e smaltirle in separata sede.
- Rimuovere le centraline e le schede elettroniche e smaltirle in separata sede.
- Smontare tutte le parti indipendenti (griglie, carter, profili, ecc) e separarli per caratteristiche omogenee di materiale, al fine di accedere agli scambiatori di calore, alle tubazione, ai cavi ecc. facendo attenzione a non danneggiare il circuito frigorifero.
- Smontare tutte le parti mobili (porte, chiusure scorrevoli, vetri, ecc) dividere i differenti materiali per caratteristiche omogenee.
- Verificare il tipo di refrigerante sulla targhetta posta all'interno del banco; estrarre il refrigerante e smaltirlo attraverso i servizi autorizzati.
- Scollegare l'evaporatore, il condensatore, il compressore, le tubazioni e i ventilatori; essendo i tubi costituiti da rame, alluminio, acciaio, plastica vanno smaltiti separatamente.
- Rimosse tutte le carenature e i vari componenti dalla scocca, provvedere a separare le diverse tipologie di materiale che le compongono (plastica, lamiere, poliuretano, rame, ecc) e raccogliere per caratteristiche omogenee.

Tutti i materiali riciclabili e i rifiuti devono essere trattati e riciclati in modo professionale e conformemente alle direttive del paese in oggetto. L'azienda incaricata del riciclaggio deve essere registrata e certificata come servizio di smaltimento rifiuti in base alle specifiche direttive del paese in oggetto.

ATTENZIONE
Lo smaltimento abusivo del prodotto da parte del detentore comporta l'applicazione delle sanzioni amministrative previste dalla normativa vigente. Si rammenta l'osservanza delle leggi vigenti in materia di smaltimento di liquido refrigerante e di oli minerali.

IMPORTANTE
Nel caso in cui non fosse presente sull' apparecchiatura il simbolo del cassonetto barrato, significa che lo smaltimento del prodotto stesso non e' a carico del produttore; in tal caso valgono sempre le norme vigenti sullo smaltimento dei rifiuti, rivolgersi all' ufficio comunale competente, al servizio locale di smaltimento rifiuti o al negozio in cui è stato acquistato il prodotto.

INFORMAZIONE SUPPLEMENTARE
Maggiori informazioni sulle modalita' di smaltimento di liquido refrigerante e di oli ed altre sostanze possono essere reperite sulla scheda di sicurezza delle sostanze stesse. Ai fini dello smaltimento degli assiemi schiumati si rammenta che le schiume poliuretaniche impiegate sono CFC, HFC e HCFC free.

8. MANUTENZIONE

Il **Responsabile dell' apparecchiatura** ha il dovere di controllare e rispettare le cadenze della manutenzione nella tabella sottoindicata chiamando quando indicato il servizio di **Assistenza Tecnica** autorizzato.

	FREQUENZA					
	In funzione dell' Uso e della Necessità	Mensile	Semestrale	Annuale	Manutenzione	Responsabile
Pulizia delle superfici esterne	●				☐	UTILIZZATORE
Pulizia delle parti interne accessibili	●				☐	
Pulizia filtro unita' condensatrice	●				☐	
Pulizia vaschetta raccolta acqua di pulizia interno vasca	●				☐	ASSISTENZA TECNICA
Pulizia condensatore	●		●		☐	
Controllare che le tubazioni di carico e scarico dell'acqua non perdano o siano danneggiate			●		☐	
Controllo livello olio compressore			●		☐	
Controllo collegamenti pneumatici			●		☐	
Controllo integrità tubazioni impianto frigo			●		☐	
Ispezione dei cavi e connessioni interne di potenza			●		☐	

☐ Manutenzione Ordinaria

ATTENZIONE
Dopo ogni manutenzione devono essere **obbligatoriamente** eseguiti i test elettrici di sicurezza in accordo alla norma CEI EN 50106.

9. GUASTI - ASSISTENZA TECNICA - UTILIZZATORE

In caso di incerto o mancato funzionamento,

prima di richiedere l'intervento del servizio di Assistenza Tecnica eseguire i seguenti controlli in funzione dell'utilizzo dell'apparecchiatura:

L'APPARECCHIATURA NON FUNZIONA

CAUSA	SOLUZIONE
Fusibile di protezione interrotto	Trovare preventivamente la causa dell'intervento dell'interruttore, solo dopo reinserire il fusibile nuovo.
Interruttore generale aperto	Chiudere l'interruttore generale.
Spina non inserita	Inserire spina.
Black-out elettrico	Se il black-out dovesse protrarsi a lungo, trasferire il prodotto in un conservatore refrigerato appropriato.

LA TEMPERATURA NON E' SUFFICIENTEMENTE BASSA

CAUSA	SOLUZIONE
Errata impostazione temperatura	Impostare la temperatura appropriata.
Apparecchiatura investita da correnti d'aria o esposta ad insolazione diretta o riflessa	Eliminare le correnti d'aria ed evitare in ogni modo i raggi diretti o riflessi del sole.
Insufficiente portata di aria di raffreddamento al condensatore	Rimuovere tutto ciò che sia di ostacolo alla sufficiente circolazione di aria attraverso il condensatore (fogli di carta, cartoni, griglie insufficientemente asolate, etc.).

IL COMPRESSORE NON ENTRA IN FUNZIONE O FUNZIONA PER BREVISSIMI PERIODI

CAUSA	SOLUZIONE
Assenza di alimentazione elettrica dell'apparecchiatura	• Verificare se presente black-out. • Chiudere i vari interruttori sulla linea di alimentazione.
Tensione di alimentazione troppo bassa	Verificare che la tensione di rete ai capi del cavo di alimentazione corrisponda al valore nominale 220V +/- 10%.
Temperatura impostata troppo alta	Se la temperatura impostata è superiore a quella dell'aria nel vano esposizione il compressore non entra in funzione. Impostare la temperatura più opportuna se quella attuale non è sufficientemente bassa.

IL TOUCH SCREEN NON REAGISCE AI COMANDI

CAUSA	SOLUZIONE
Il display è sporco	• Pulire il display. • Spegnere e riaccendere l'apparecchiatura.

L'ALIMENTO NON RAGGIUNGE LA TEMPERATURA RICHIESTA

CAUSA	SOLUZIONE
Errata impostazione del ciclo di raffreddamento	Verificare programma e corretta distribuzione cibo all' interno della cella.
Non corretta suddivisione dell' alimento sulle teglie	Verificare, se presenti, ostruzioni alla corretta circolazione dell' aria.
Elevato spessore dell' alimento	Ridurre spessore degli alimenti.
Presenza di copertura o di coperchio	Rimuovere la copertura o il coperchio.

LA TEMPERATURA SEGNALATA DALLA SONDA SPILLONE NON È CORRETTA

CAUSA	SOLUZIONE
Errato inserimento sonda spillone	Verificare corretto inserimento della sonda spillone al cuore del prodotto.
La sonda spillone è danneggiata	Usare solo programmi a tempo o assistiti. Chiamare il Servizio di Assitenza Tecnica per la sostituzione.

10. ASSISTENZA TECNICA

LA TEMPERATURA NON E' SUFFICIENTEMENTE BASSA

CAUSA	SOLUZIONE
Ventilazione bassa	Sostituire i ventilatori / ventole.
Ventilatori interni non funzionanti o ventole danneggiate	Sostituire i ventilatori / ventole.
Termostato / Centralina elettronica non efficiente	Sostituire il Termostato / Centralina elettronica. Se la centralina elettronica è impiegata su apparecchiature con refrigerante R290 deve essere sostituita solo con un ricambio originale fornito dal costruttore. Sostituire le sonde di temperatura solo dopo aver accertato quale di queste è inefficiente.
Condensatore ostruito da polvere o sporcizia in genere	Procedere all'accurata pulizia del condensatore. Il condensatore in particolari ambienti di esercizio (es. presenza di polveri, presenza di eccessiva umidità, ecc.) al decadimento delle prestazioni dell' apparecchiatura necessita di accurata pulizia.
Insufficiente carica di refrigerante nell'impianto frigorifero	Trovare la causa della perdita di refrigerante ed eliminarla; procedere al reintegro della carica di refrigerante eventualmente preceduto da una nuova vuotatura dell'impianto.

IL COMPRESSORE NON ENTRA IN FUNZIONE O FUNZIONA PER BREVISSIMI PERIODI

CAUSA	SOLUZIONE
Intervento del pressostato di massima pressione (ove presente)	Verificare la causa dei continui interventi del pressostato di massima pressione quali: • Condensatore ad aria ostruito. • Ventilatore del condensatore ad aria fermo. • Temperatura ambiente eccessivamente alta. • Rottura del pressostato stesso.

PARTI DI RICAMBIO

http://service.isaitaly.com/

DATA BASE ENERGY LABEL

https://ec.europa.eu/info/energy-climate-change-environment/standards-tools-and-labels/products-labelling-rules-and-requirements/energy-label-and-ecodesign/product-database_en

ACCESSO AI SERVIZI PROFESSIONALI DI RIPARAZIONE

https://www.isaitaly.com/it/assistenza/	**ITALIA**	Tel. +39 075 8017800	e-mail: **isaservice@isaitaly.com**
	ESTERO		e-mail: **servicecall@isaitaly.com**

11. STOCCAGGIO

L' apparecchiatura, corredata o meno del proprio imballo, deve essere stoccata con cura all' interno di magazzini o locali al riparo da intemperie, agenti atmosferici e dall' esposizione diretta dei raggi del sole ad una temperatuta compresa tra **0** e **+40 °C**.

+40 °C MAX

0 °C MIN

12. SPEGNIMENTO PROLUNGATO DELL'APPARECCHIATURA

Rimuovere il prodotto contenuto nel vano refrigerato e riporlo immediatamente in un apposito conservatore frigo per garantirne la corretta conservazione. Aprire l'apparecchiatura e aspettare che questa raggiunga la temperatura ambiente e pulirla. Lasciare le porte/scorrevoli aperte/i per 2-3 cm in modo da garantire il circolamento dell'aria ed evitare la formazione di muffa e cattivi odori all'interno dell' apparecchiatura. L' apparecchiatura, corredata o meno del proprio imballo, deve essere stoccata con cura all' interno dei magazzini o locali al riparo da intemperie, agenti atmosferici e dall' esposizione diretta dei raggi del sole ad una temperatura compresa tra **0** e **+40 °C**.

+40 °C MAX

0 °C MIN

13. INSTALLAZIONE

13.1 DISIMBALLO

Liberare l'apparecchiatura dall'imballo togliendo le viti che la bloccano al pallet. Tutti i materiali dell'imballo sono reciclabili da smaltire in accordo alle disposizioni legislative locali, abbiate cura di distruggere i sacchetti in "plastica" per evitare che costituiscano fonte di pericolo (soffocamento) per i giochi dei bambini.

ATTENZIONE
La movimentazione dell'apparecchiatura va effettuata esclusivamente mediante carrello elevatore di potenza adeguata (rispetto al peso dell'apparecchiatura) e manovrato da personale qualificato: durante tale operazione l'apparecchiatura deve tassativamente essere posizionata sull'apposito pallet fornito in dotazione.

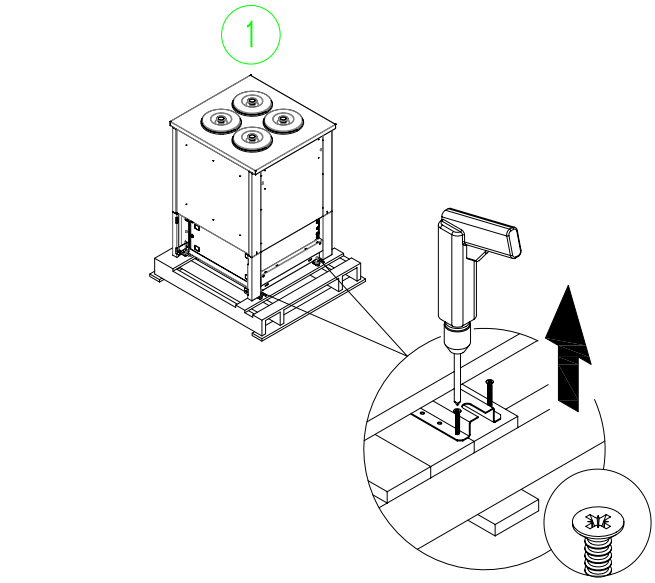

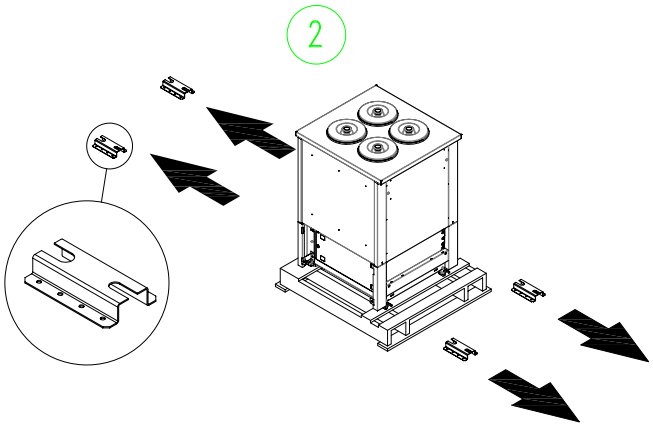

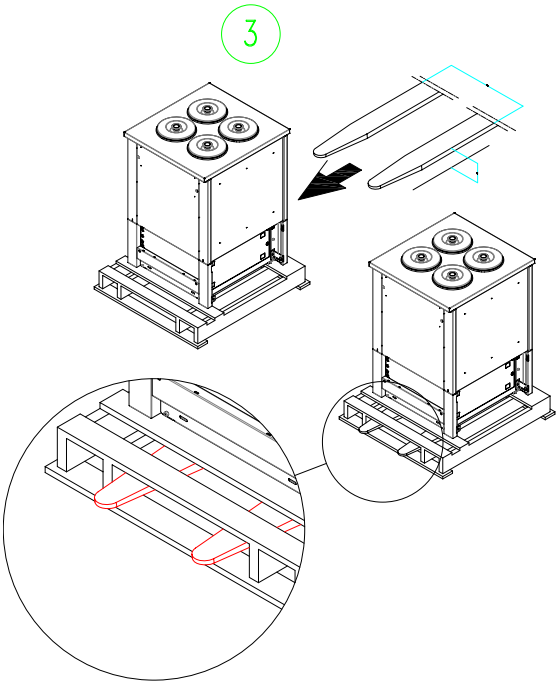

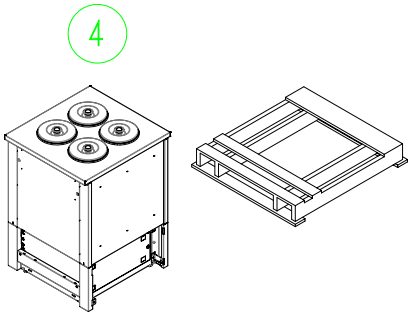

13.2 CONDIZIONI AMBIENTALI

ATTENZIONE

Per l'installazione è idoneo un ambiente asciutto, ventilabile.
E' necessario che il gruppo compressore/condensatore sia in condizioni di libero scambio d' aria; pertanto le zone di aerazione non devono essere ostruite da scatole o altro. Eventuali danni, rotture o malfunzionamenti derivanti da un'occlusione totale o parziale dell'area di ventilazione non saranno coperti da garanzia.
Posizionare l'apparecchiatura lontano da fonti di calore (radiatori, stufe di ogni tipo, etc.) e lontano dall' influenza di continui movimenti d' aria (causati ad esempio da ventilatori, bocchette dell' aria condizionata etc.).
Se è inevitabile l'installazione accanto ad una fonte di calore, utilizzare un idoneo pannello isolante.
Evitare inoltre l'esposizione all'irradiazione solare diretta; tutto ciò causa elevazione della temperatura all' interno del vano refrigerato con negative conseguenze sul funzionamento e sul consumo di energia.

L' apparecchiatura non può essere usata all' aria aperta e non può essere esposta alla pioggia.

13.3 COLLEGAMENTO ELETTRICO

ATTENZIONE

Controllare che la tensione di rete sia corrispondente a quella riportata sulla targhetta di identificazione dell'apparecchiatura e che la potenza richiesta sia adeguata.
Verificare al punto di presa che la tensione di alimentazione sia quella nominale (±10%) all' avviamento del compressore.
Si richiede il collegamento diretto della spina alla presa di alimentazione elettrica; è vietato il collegamento della spina alla presa di alimentazione tramite derivazioni multiple o adattatori.
La presa di alimentazione dell'impianto deve essere munita di un dispositivo di disconnessione dalla rete di alimentazione (dimensionato al carico e conforme alle normative vigenti) che garantisca la disconnessione completa nelle condizioni della categoria di sovratensioni III (3) e quindi che assicuri la protezione dei circuiti contro i guasti di terra, i sovraccarichi e i cortocircuiti.

Non posizionare il cavo di collegamento in un punto di passaggio.

ATTENZIONE

Si ricorda che la **messa a terra** è necessaria ed **obbligatoria a termini di legge**.

13.4 INSTALLAZIONE A PARETE

ATTENZIONE
E' fondamentale per una corretta installazione rispettare le distanze indicate (mm).

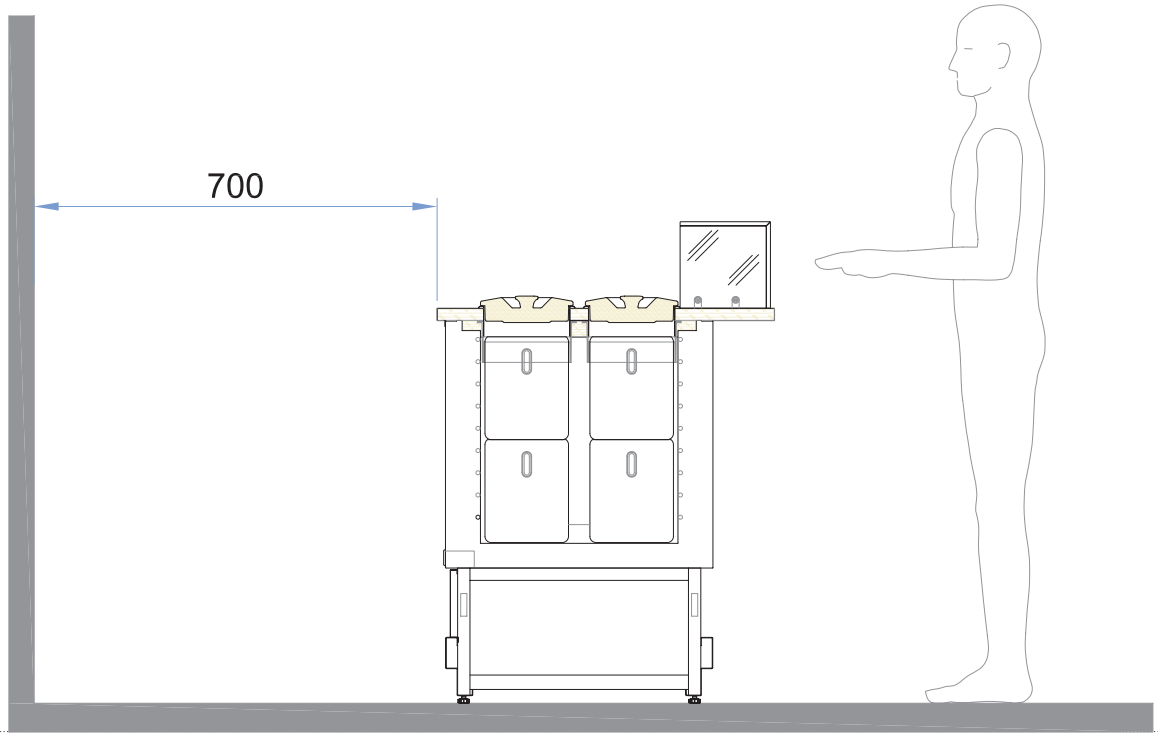

13.5 POSIZIONAMENTO - LIVELLAMENTO

PIEDINI REGOLABILI IN ALTEZZA

L' apparecchiatura è allestita con piedini regolabili in altezza.

E' **assolutamente necessario** dopo il posizionamento stabilizzare e livellare l'apparecchiatura a pavimento agendo sui piedini regolabili come indicato.
Nota:
Tutti i piedini regolabili devono toccare terra.

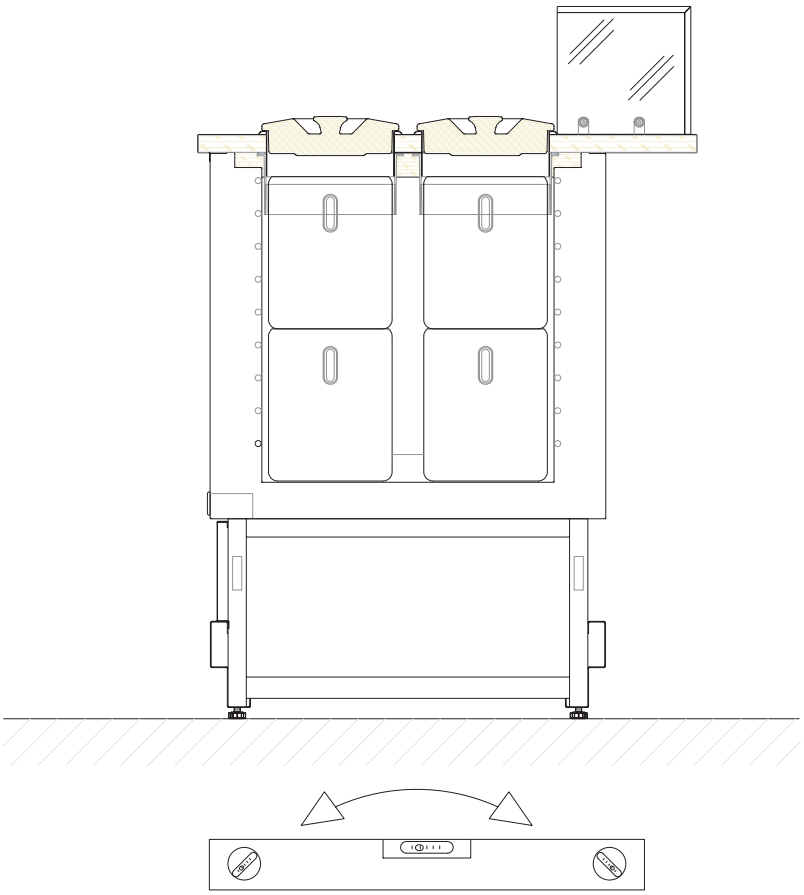

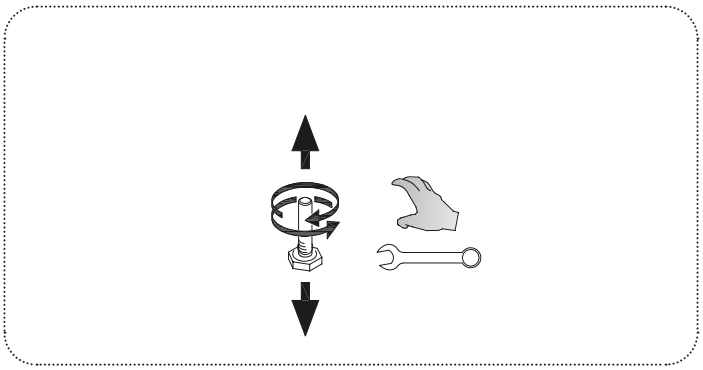

14. COMPOSIZIONE

L' apparecchiatura è costituita da un unico mobile sul quale sono assemblati tutti i dispositivi funzionali necessari a rendere il prodotto professionale ed efficiente per la sua destinazione d'uso.

L' apparecchiatura è costituita da:

Refrigerazione	Ventilata
Installazione	Plug-in / Remoto
Impianto elettrico	
Quadro comandi elettronico	
Piedini regolabili manualmente in altezza	

15. UTILIZZO

La presente apparecchiatura è adibita esclusivamente alla vendita di **GELATO SPATOLABILE**.

Il produttore non risponde dei danni provocati a persone, cose o all'apparecchiatura stessa dovuti all'utilizzo di prodotti diversi da quanto sopra specificato.

L' APPARECCHIATURA E' DESTINATA A UN USO PROFESSIONALE

Utilizzi non consentiti:
- Conservazione di prodotti
- Esposizione e/o conservazione di prodotti non alimentari (chimici, farmaceutici, etc).

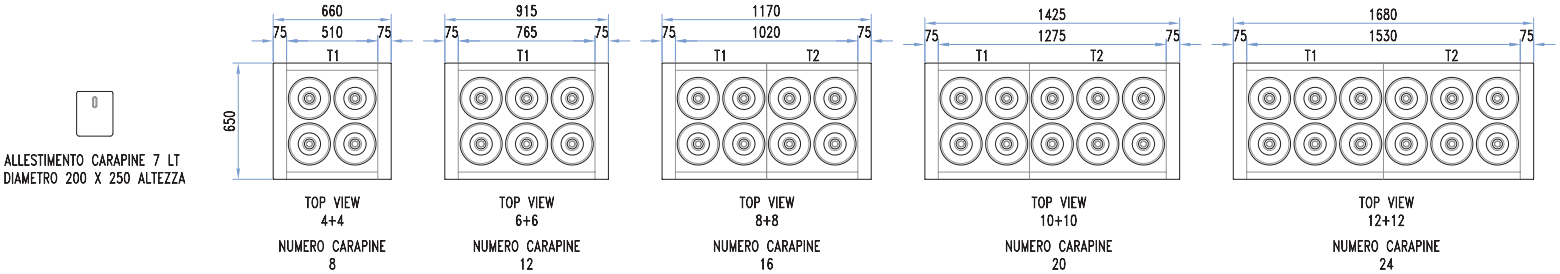

ATTENZIONE

E' **assolutamente vietato** appoggiare pesi sulle superfici indicate.

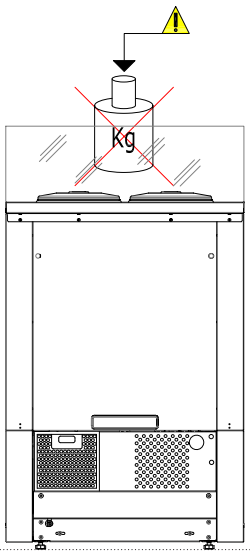

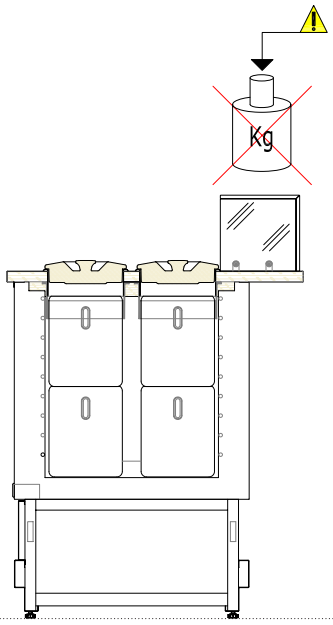

16. SPECIFICHE TECNICHE

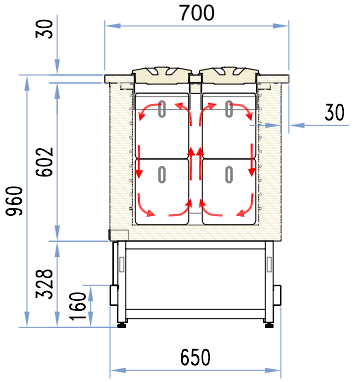

SECTION SWEET DREAMS+TOP P700

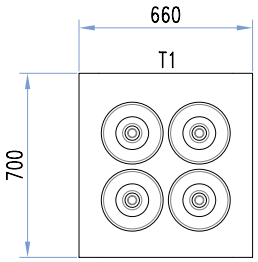

TOP VIEW
4+4

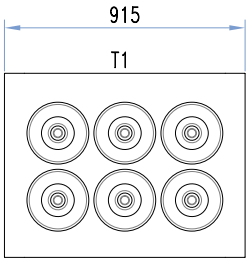

TOP VIEW
6+6

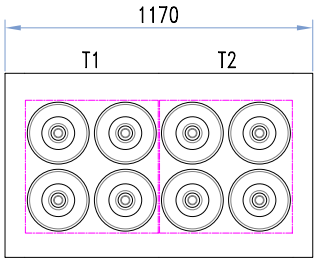

TOP VIEW
8+8

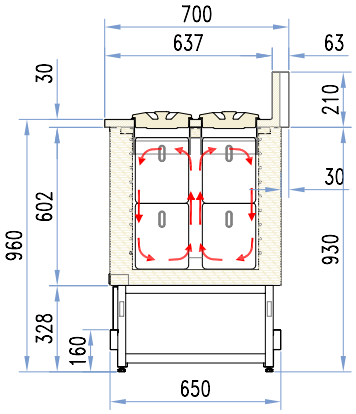

SECTION SWEET DREAMS+TOP
P700+WHITH RAISED

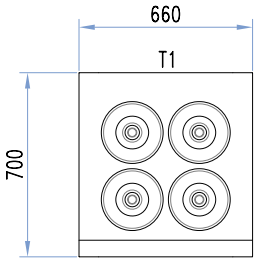

TOP VIEW
4+4

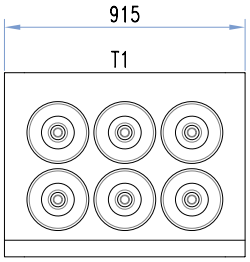

TOP VIEW
6+6

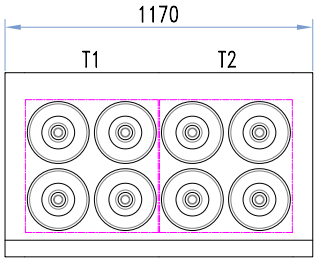

TOP VIEW
8+8

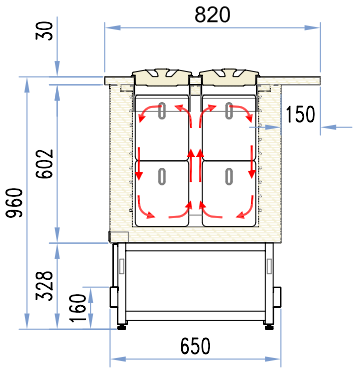

SECTION SWEET DREAMS+TOP P820

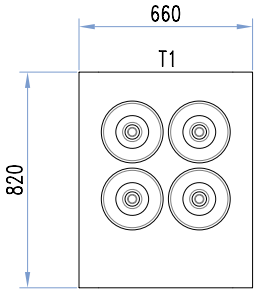

TOP VIEW
4+4

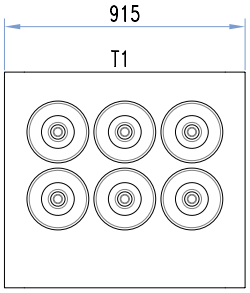

TOP VIEW
6+6

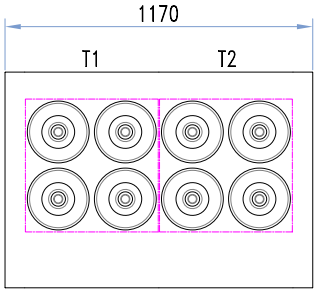

TOP VIEW
8+8

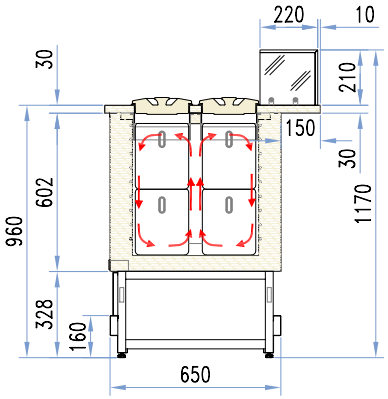

SECTION SWEET DREAMS+TOP P820+GLASS

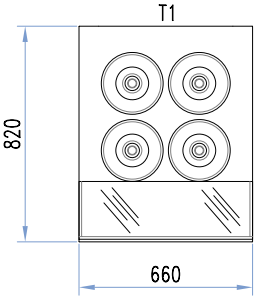

TOP VIEW
4+4

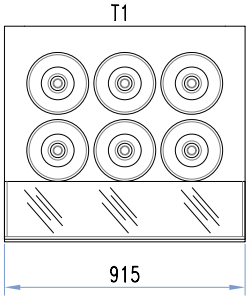

TOP VIEW
6+6

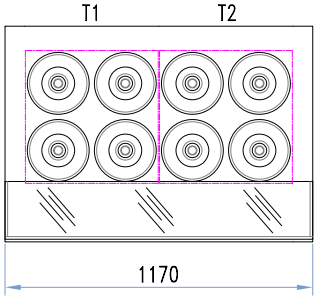

TOP VIEW
8+8

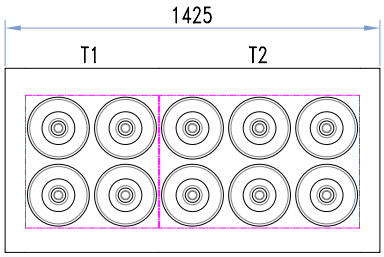

TOP VIEW
10+10

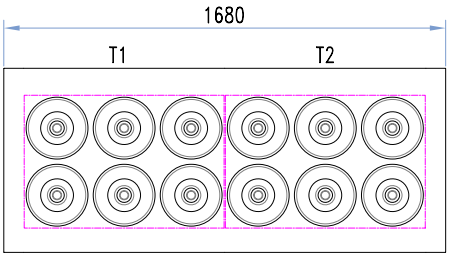

TOP VIEW
12+12

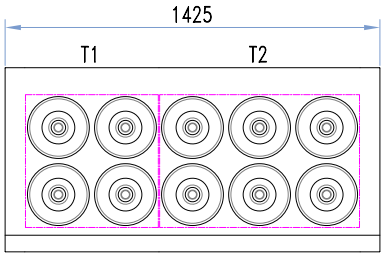

TOP VIEW
10+10

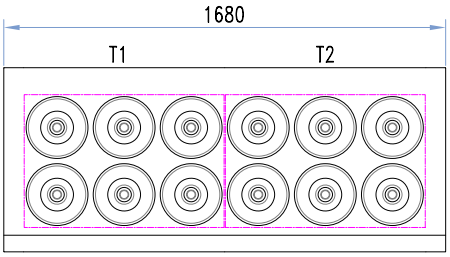

TOP VIEW
12+12

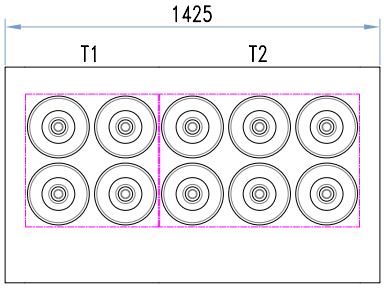

TOP VIEW
10+10

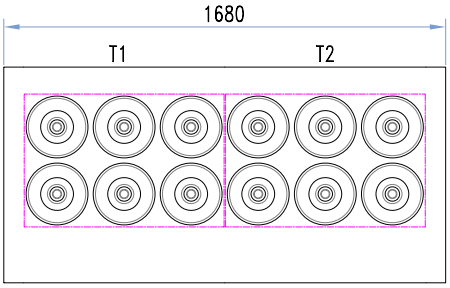

TOP VIEW
12+12

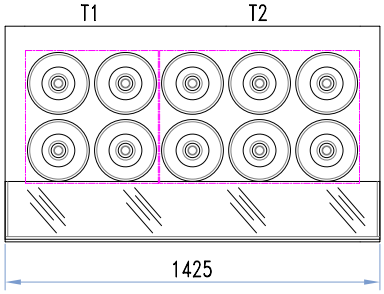

TOP VIEW
10+10

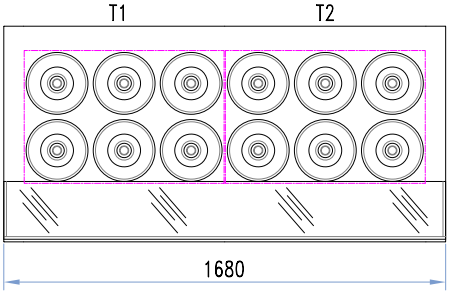

TOP VIEW
12+12

L 3060 MM

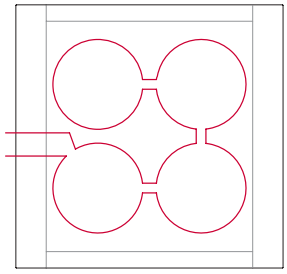

TOP VIEW
4+4

L 4590 MM

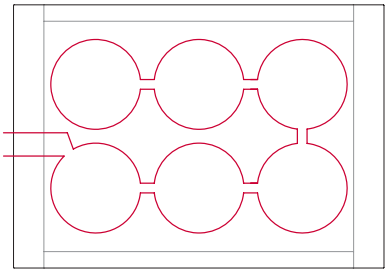

TOP VIEW
6+6

L 3060 MM L 3060 MM

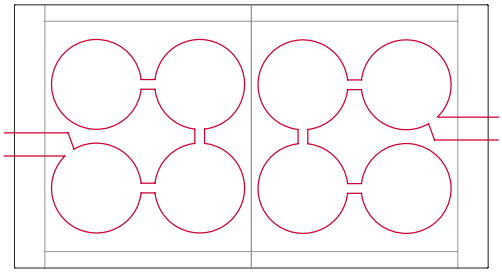

TOP VIEW
8+8

L 3060 MM L 4590 MM

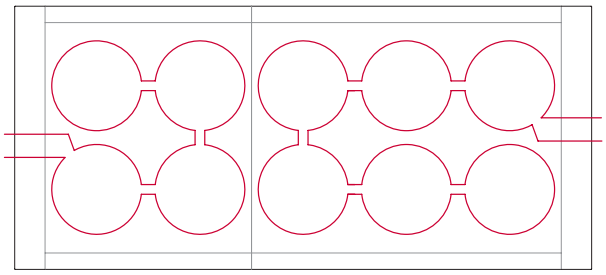

TOP VIEW
10+10

L 4590 MM L 4590 MM

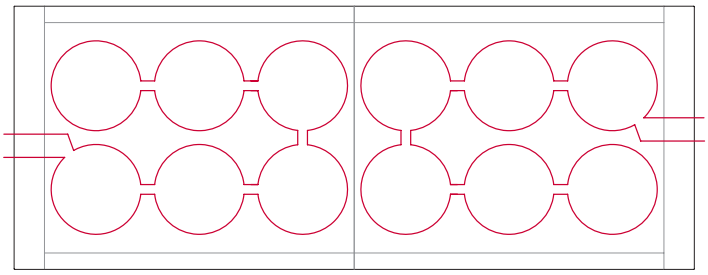

TOP VIEW
12+12

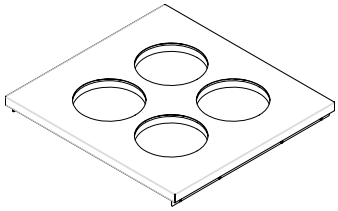

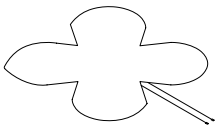

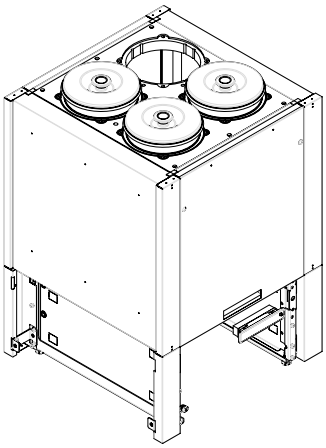

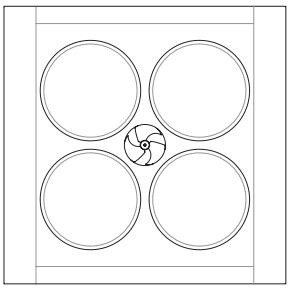

TOP VIEW
4+4

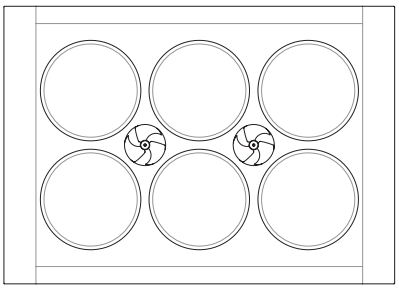

TOP VIEW
6+6

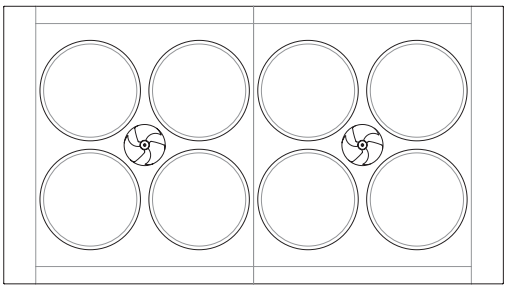

TOP VIEW
8+8

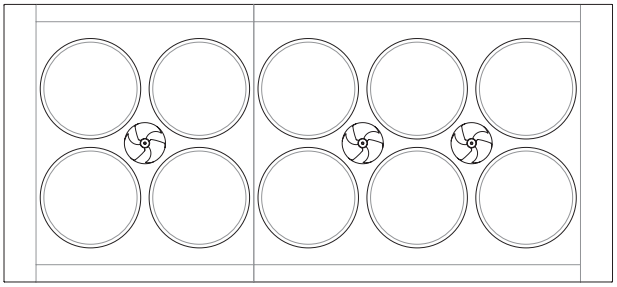

TOP VIEW
10+10

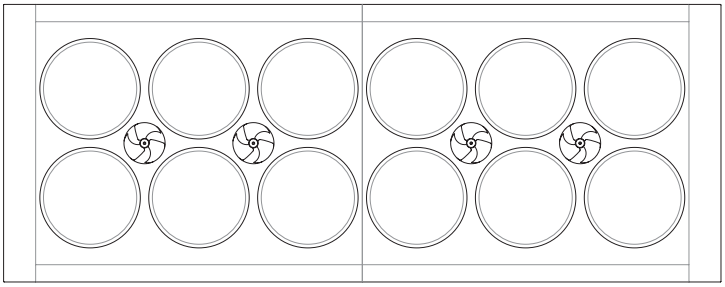

TOP VIEW
12+12

17. PANNELLO DI CONTROLLO

AVVIAMENTO (ON)

Azionare l'interruttore generale dell'impianto di rete. Inserire la spina di alimentazione sulla presa fornita dal cliente assicurandosi che la stessa disponga del contatto di terra e che non ci siano prese multiple connesse.

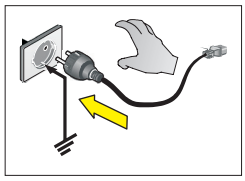

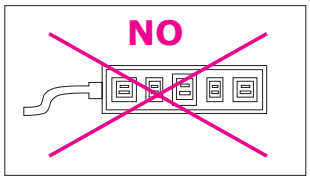

L' APPARECCHIATURA ENTRA IN FUNZIONE AUTOMATICAMENTE

SPEGNIMENTO (OFF)

Distaccare la spina di alimentazione dalla presa fornita dal cliente.

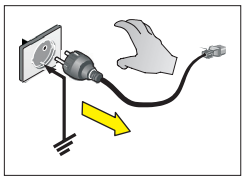

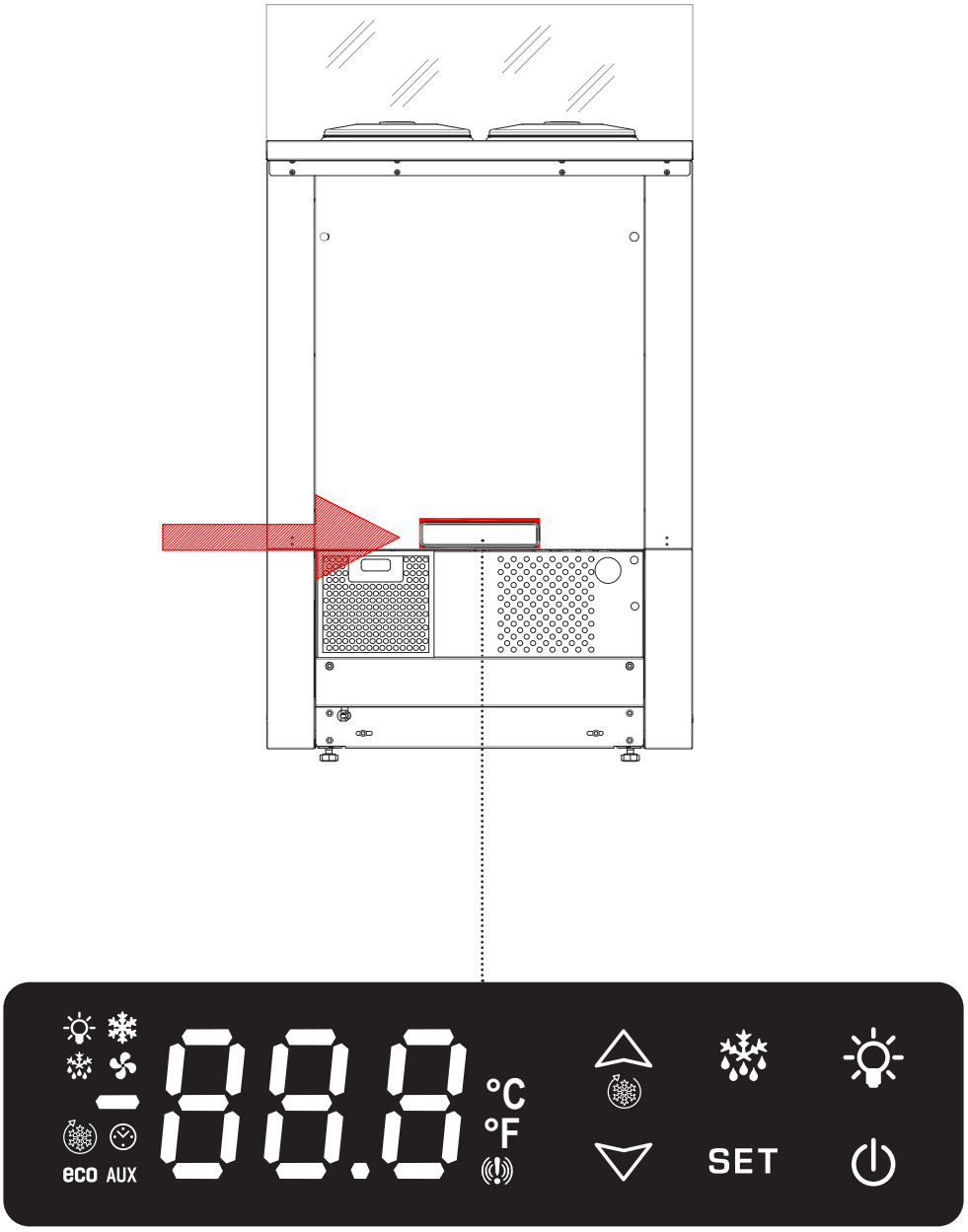

ATTENZIONE

La centralina elettronica viene installata già programmata; eventuali modifiche al settaggio della centralina potranno essere eseguite solo da personale tecnico qualificato.

17.1 INTERFACCIA UTENTE - **XW40LSH**

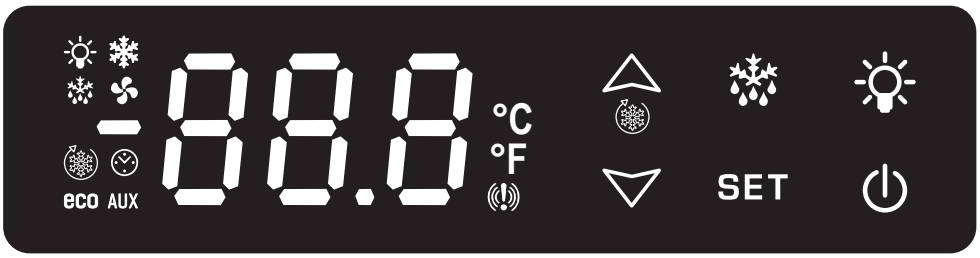

TASTI PRESSIONE SINGOLA

SET	**SET**	Per visualizzare o modificare il set-point. In programmazione seleziona un parametro o conferma un valore.
	SBR	Per avviare un ciclo di sbrinamento manuale (premere il pulsante per almeno 2 secondi).
	UP	Per vedere la temperatura massima. In programmazione scorre i codici dei parametri o ne incrementa il valore. Tenuto premuto per per almeno 3 secondi avvia il ciclo continuo.
	DOWN	Per vedere la temperatura minima. In programmazione scorre i codici dei parametri o ne decrementa il valore.
	ON / OFF	Accende o spegne lo strumento.
	ON / OFF	ILLUMINAZIONE Premere il tasto da 1 a 3 secondi per accendere o spegnere l' illuminazione.

TASTI PRESSIONE COMBINATA

	+		Per bloccare o sbloccare la tastiera.
SET	+		Per entrare in programmazione.
SET	+		Per uscire dalla programmazione.

17.1 INTERFACCIA UTENTE - **XW40LSH**

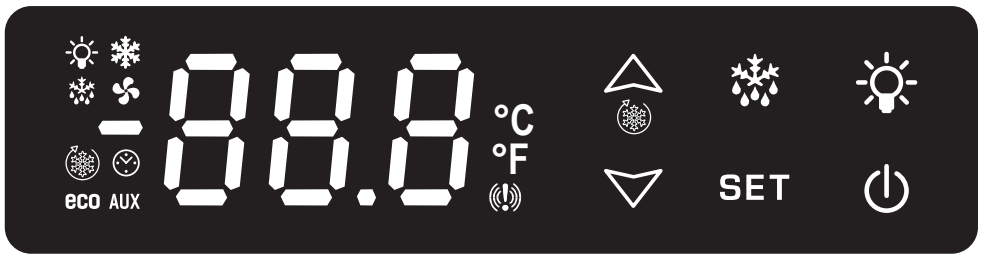

LED

	Modo	Significato
	Acceso	Compressore/i attivo/i
	Lampeggiante	Ritardo contro partenze ravvicinate
	Acceso	Sbrinamento in corso
	Lampeggiante	Sgocciolamento in corso
	Acceso	Allarme di temperatura
	Acceso	Ciclo continuo in corso
eco	Acceso	Energy saving in corso
	Acceso	Illuminazione accesa
°C	Acceso	Unità di misura
	Lampeggiante	Programmazione

ALLARMI

P1	Sonda termostato guasta
P2	Sonda evaporatore guasta
HA	Allarme di Alta temperatura
LA	Allarme di Bassa temperatura
EA	Allarme esterno
CA	Allarme esterno (i1F=bAL)
dA	Porta aperta
CA	Allarme pressostato (i1F=PAL)

17.1 INTERFACCIA UTENTE - **XW40LSH**

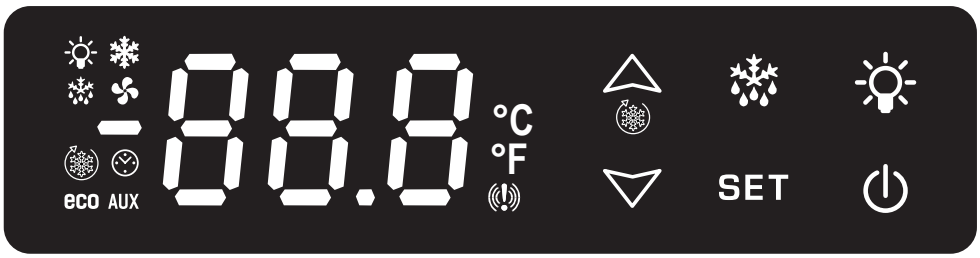

FUNZIONI

TEMPERATURA

MINIMA

1. Premere e rilasciare il tasto; verrà visualizzato il messaggio “Lo” seguito dalla minima temperatura raggiunta.
2. Premendo il tasto o aspettando 5 secondi si tornerà a visualizzare la temperatura normale.

MASSIMA

1. Premere e rilasciare il tasto; verrà visualizzato il messaggio “Hi” seguito dalla massima temperatura raggiunta.
2. Premendo il tasto o aspettando 5 secondi si tornerà a visualizzare la temperatura normale.

CANCELLAZIONE

1. Quando si visualizza la temperatura memorizzata tenere premuto il pulsante SET per alcuni secondi (appare scritta rSt).
2. Per confermare la cancellazione la scritta rSt inizia a lampeggiare.

SET-POINT

VISUALIZZAZIONE

1. Premere e rilasciare il tasto; il set-point verrà immediatamente visualizzato.
2. Per tornare a visualizzare la temperatura aspettare 5 secondi o ripremere il tasto.

MODIFICA

Premere il tasto per almeno 2 secondi; il set-point verrà visualizzato e il led **°C** inizia a lampeggiare.

Per modificare il valore agire sui tasti **DOWN** / **UP**.

Per memorizzare il nuovo set-point premere il tasto **SET** o attendere 15 secondi per uscire dalla programmazione.

TASTIERA

BLOCCO

Tenere premuti i tasti per alcuni secondi, finché non appare la scritta “POF” lampeggiante: la tastiera è bloccata (è possibile solo la visualizzazione del set-point e la visualizzazione della temperatura Minima e Massima).

SBLOCCO

Tenere premuti i tasti per alcuni secondi, finché non appare la scritta “POn” lampeggiante: la tastiera è sbloccata.

18. PULIZIA

I sottoelencati materiali devono essere puliti nei seguenti modi:

ACCIAIO INOX
Impiegare esclusivamente acqua tiepida e detersivi non aggressivi, quindi risciacquare.

ACRILICRO / POLICARBONATO
Impiegare esclusivamente acqua tiepida, un panno morbido o pelle di camoscio.

VETRO
Utilizzare esclusivamente prodotti specifici per la pulizia del vetro.
Si consiglia di non impiegare acqua di rubinetto che potrebbe lasciare residui di calcare.

18.1 INTERNA

ATTENZIONE
Non raschiare il ghiaccio dalle pareti con strumenti appuntiti, potrebbero rovinare le superfici.
Non utilizzare apparecchi ad alta pressione (es. generatori di vapore).

Rimuovere il prodotto contenuto nel vano refrigerato e riporlo immediatamente in un apposito conservatore frigo per garantirne la corretta conservazione.

Spegnere l' apparecchiatura.

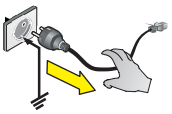

Rimuovere gli accessori manualmente rimovibili (es. scorrevoli, griglie, vaschette gelato, etc).

Aspettare almeno 4 o 6 ore affinché l'eventuale ghiaccio presente sull'evaporatore si sciolga completamente, prima di procedere con la pulizia dell' apparecchiatura. Si consiglia a tal proposito, di attendere il giorno seguente per assicurarsi che lo sbrinamento sia completamente avvenuto. Non usare dispositivi meccanici o altri mezzi per accelerare il processo di sbrinamento diversi da quelli raccomandati dal costruttore.

Rimuovere (se presente) il tappo di scarico del fondo vasca per far defluire l' acqua di sbrinamento. Si consiglia di applicare nel foro di scarico un tubo di gomma o altro materiale idoneo in modo da agevolare l' uscita dei liquidi.

ATTENZIONE
Per il corretto funzionamento dell'apparecchiatura assicurarsi che il tappo di scarico venga reinserito correttamente e completamente dopo la pulizia.

Pulire le pareti laterali ed il fondo vasca impiegando un detersivo non aggressivo, acqua tiepida ed un panno o spugna non abrasiva. Non utilizzare utensili appuntiti. Risciacquare con cura ed asciugare con un panno assorbente.

Qualora l'apparecchiatura fosse raccordata con uno scarico a terra, fare scorrere dell' acqua tiepida contenente una soluzione igienizzante adatta allo specifico impiego. La quantità di soluzione da impiegare dovrà essere tale da assicurare una perfetta rimozione di eventuali residui di prodotto ed una corretta igienizzazione lungo tutto l'intero percorso del drenaggio.

Qualora l'apparecchiatura non fosse raccordata ad uno scarico a terra, seguire la procedura di cui al punto precedente.
L'acqua di risciacquo verrà raccolta nell'apposita vaschetta posizionata all'interno del basamento dell' apparecchiatura.
Procedere quindi anche alla pulizia ed igienizzazione della vaschetta di raccolta.

Rimontare gli accessori precentemente rimossi.

Accendere l' apparecchiatura.

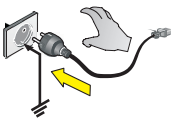

Lasciare raffreddare l'apparecchiatura fino al raggiungimento della temperatura desiderata prima di reintrodurre gli alimenti.

18.2 UNITA' CONDENSATRICE

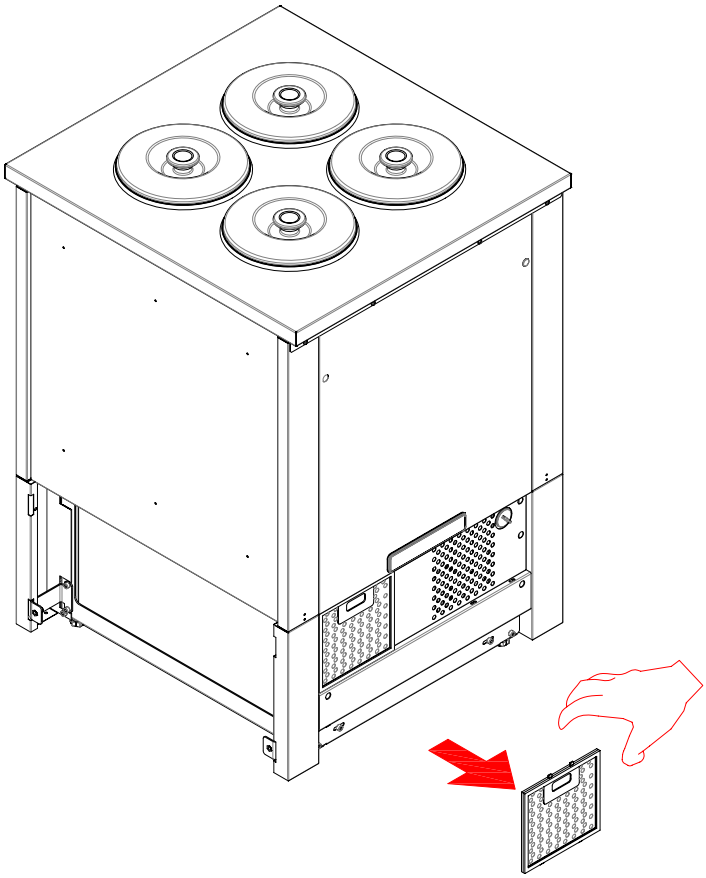

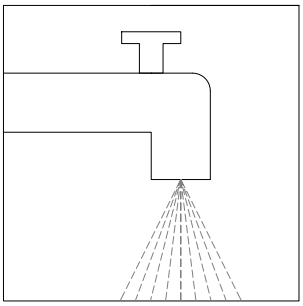

OR

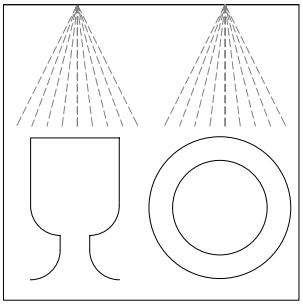

Spegnere l'apparecchiatura; attendere qualche ora fino a che tutte le apparecchiature della unità condensatrice hanno raggiunto una temperatura prossima a quella dell' ambiente.

Rimuovere la griglia posteriore come sotto indicato per accedere all'unità condensatrice.

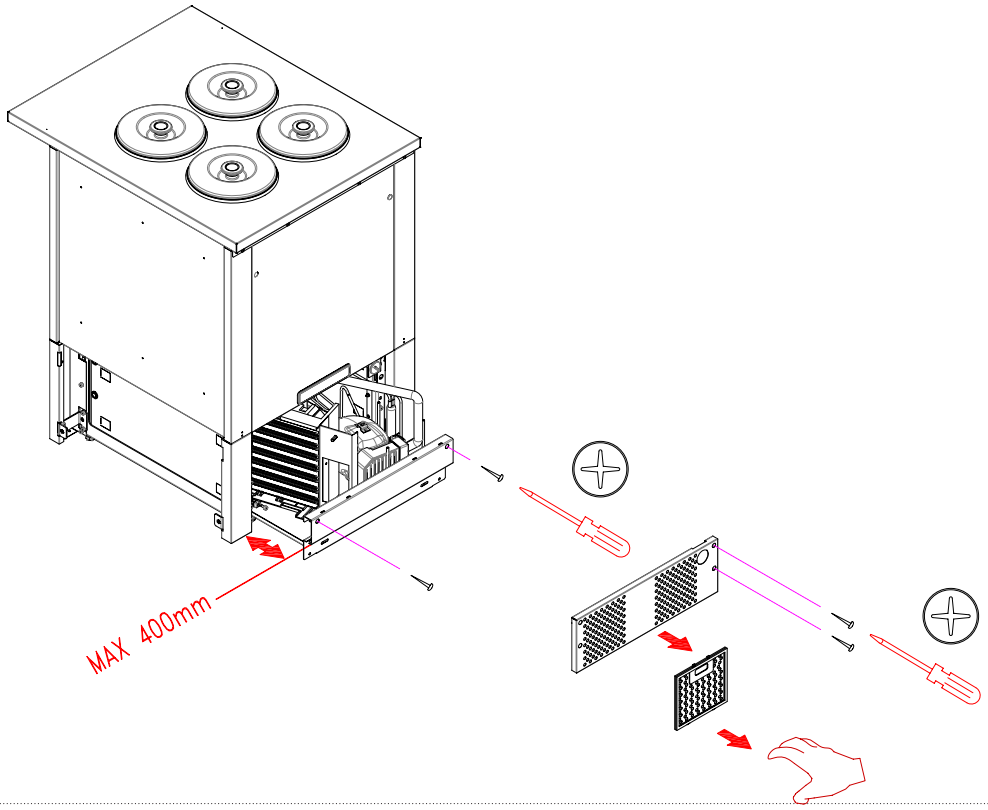

MANUTENZIONE CONDENSATORE

ATTENZIONE
Eseguire la pulizia in funzione dell' uso e della necessità rispettando la manutenzione programmata.

FREQUENZA

- In funzione dell' uso e della necessità
- Semestrale

Un condensatore sporco influisce negativamente sull' efficienza dell' apparecchiatura riducendone drasticamente le prestazioni.

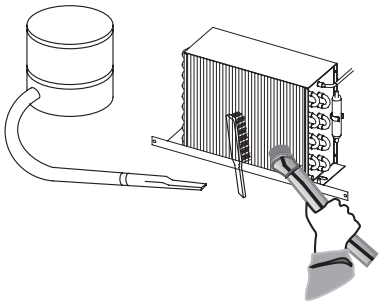

Pulire il condensatore utilizzando un' apposita spazzola a setole morbide ed una aspirapolvere; effettuare l' operazione prestando attenzione a non piegare le lamine del condensatore stesso.

ISA S.p.A.

via Madonna di Campagna 123
06083 Bastia Umbra (PG)
Italy

T. +39 075 801 71

E. customerservice@isaitaly.com

www.isaitaly.com

Manuale uso e manutenzione
SweetDreams
IT | 428001687039