STRATOS

Versatilità e design armonico

Stratos è la vetrina di alta gamma ISA che combina il massimo delle **prestazioni tecniche** ad un'estetica che rispecchia in pieno l'eleganza e lo **stile inconfondibile** del design italiano. Il valore estetico e tecnico è arricchito dal piano di lavoro in **Solid Surface Glacial White**, una superficie dal bianco puro, estremamente solida e resistente, pensata per esaltare il prodotto e durare nel tempo.

Harmonic versatility and design

***Stratos** is ISA's premium display case, combining top-tier **technical performance** with a design that fully embodies the elegance and **unmistakable style** of Italian design. Its aesthetic and technical appeal is enhanced by the **Glacial White Solid Surface** worktop – a pure white surface that is exceptionally sturdy and durable, designed to showcase the product and stand the test of time.*

VG RV - VP RV
GELATO&PASTRY

VP RV
PASTRY

VCH - VP RV
CHOCOLATE&PASTRY

VP RV - VCS
PASTRY-HOT&COLD

Stratos

H 125
P 120
L 120 - 170 - 220

Massima visibilità del prodotto

Nel servizio gelato, il **ricaldamento del cappellotto superiore** è attivabile grazie a un **pratico interruttore** posizionato direttamente sotto al cappellotto, per **evitare condensa**.

Maximum product visibility

*In Ice cream service, the **heating of the top canopy** can be turned on via the **handy switch** located under the canopy to **prevent condensate** from forming.*

IAT - ISA Adaptive Technology

In dotazione di serie la **gestione remota adattiva** della vetrina.

IAT - ISA Adaptive Technology

***Adaptive remote control** of the display case included.*

Full Mode - Pastry

Refrigerazione completa di piano espositivo e mensole intermedie. **Freschezza uniforme** su ogni livello. **La refrigerazione sulle mensole** può essere **attivata o esclusa** grazie a un comando dedicato. **Massimo controllo sulla conservazione dei prodotti.**

Full Mode - Pastry

***Complete refrigeration** of display area and intermediate shelves. **Uniform cooling** on all levels. **The shelf refrigeration can be activated or excluded** via a dedicated control. **Maximum control of product storage**.*

Condensatore Maggiorato

In dotazione sui motori con **condensazione ad acqua**, assicura alla vetrina un funzionamento corretto e stabile anche in caso di **temporanea interruzione della rete idrica**. Maggiore **affidabilità del sistema**. **Continuità operativa** e prestazioni costanti.

Oversized condenser

*Fitted on the motors with **water condensation**, it ensures stable and reliable operation of the display case even in the event of a **temporary interruption of the water supply**. Greater **system reliability. Continuous operation** and constant performance.*

Pulizia Automatica

Nei motori a bordo, i **ventilatori** dei condensatori sono **reversibili**. Attraverso l'**inversione del flusso d'aria,** il gruppo refrigerante resta libero da accumuli di polvere, garantendo un **corretto funzionamento** della vetrina nel tempo.

Automatic cleaning

*The condenser **fans** can be **reversed** on built-in motors. By **reversing the air flow**, the refrigeration unit remains free of dust accumulation, ensuring that the display case continues to **function properly** over time.*

Stratos

GELATO&PASTRY

VG RV - VP RV

MODELLI / *MODELS*

L 120 (12 gusti) / *(12 flavours)* - 170 (18 gusti) / *(18 flavours)* - 220 (24 gusti) / *(24 flavours)*

H 125

P 120

TIPOLOGIA BANCO / *COUNTER TYPE*

Combinata Temperature differenziate / *Combined unit with differentiated temperatures:*
- 120+50 (12+6 gusti) - 170+50 (18+6 gusti) Solo versione Plus e impianto remoto/ *120+50 (12+6 flavours) - 170+50 (18+6 flavours) Plus Version and Remote system only*

CASTELLO VETRI / *GLASS TOP STRUCTURE*

Castello Vetri / *Glass top structure:*
- Frontale apribile verso l'alto / *Front glass opening upwards*

Vetro frontale / *Front glass:*
- Doppio (camera) riscaldato / *Heated double glazing*

Vetri fianchi / *Side glasses:*
- Doppi (camera) riscaldati / *Heated double glazing*

Vetro superiore / *Top glass:*
- Stratificato riscaldato (disattivabile) / *Heated laminated glass (can be deactivated)*

Apertura frontale / *Front opening:*
- Apertura servoassistita verso l'alto / *Power-assisted upward opening*

Chiusura posteriore / *Rear closure:*
- Scorrevoli / *Sliding doors*
- Tendina Autoavvolgente (optional) / *Self-winding blind (optional)*

Illuminazione castello vetri / *Glass structure lighting:*
- 4000 K - 5700 K

Mensole intermedie / *Intermediate shelves:*
- 1 illuminata (optional) / *1 lit (optional)*

Colore Castello Vetri / *Glass structure colour:*
- Nero / *Black*

VASCA ESPOSITIVA / *DISPLAY AREA*

Servizio / *Service:*
- Gelato-Pastry

Pianetto posteriore / *Rear shelf:*
- Solid Surface Glacier White

Setup interno / *Internal setup:*
- Vaschette gelato / *Gelato pans*
- Vassoi inox torte / *Stainless steel cake trays*

Canalizzazione / *Ducting:*
- Canalizzazione anche con servizi diversi (optional) / *Also ducting with different services (optional)*

Centralina di comando / *Control board:*
- Centrale lato operatore / *Operator side central*

Lavaporzionatore / *Scoop washer:*
- A scelta destra o sinistra / *Choice of right or left side*

Vassoio espositivo / *Display tray:*
- Optional per servizio torte o servizio pasticceria / *Optional for cake or pastry service*

IMPIANTO / *SYSTEM*

Refrigerazione / *Refrigeration:*
- Plus
- Plus 1
- Plus 2

TB-TN

Installazione / *Installation:*
- Plug In / *Plug in*
- Remoto / *Remote*
- In Arredo / *Built-in*

Impianto a Bordo / *On-board system:*
- Unità Condensatrice Ermetica Monofase 230-50Hz (220-60Hz optional) / *Single-phase hermetic condensing unit 230-50Hz (220-60Hz optional)*
- Unità Condensatrice Ermetica Trifase 400-50 Hz (400-60 Hz / 220-60 Hz optional) solo L170-L220 / *Three-phase hermetic condensing unit 400-50 Hz (400-60 Hz / 220-60 Hz optional) only L170-L220*
- Vaschetta evapora condensa di serie (UCB) / *Evaporator tray included (UCB)*

Condensazione a bordo / *On-board condensation:*
- Aria / *Air*
- Acqua-Aria (optional) / *Water-Air (optional)*

Impianto Remoto / *Remote system:*
- Unità condensatrice semiermetica tropicalizzata Trifase 400-50Hz Dual Temp / *Three-phase tropicalised semi-hermetic condensing unit 400-50Hz Dual Temp*

Condensazione remota / *Remote condensation:*
- Aria / *Air*
- Acqua / *Water*
- Acqua-Aria / *Water-Air*

Refrigerante / *Refrigerant:*
- R290 (Plug In)
- R452 (Remoto)

Certificazione / *Certification:*
- CE

Isa Connect / *Isa Connect:*
- IAT - Isa Adaptive Technology

Sbrinamento / *Defrosting:*
- Inversione di ciclo / *Reverse cycle*

Basamento / *Base:*
- Piedini regolabili / *Adjustable feet*
- Ruote pivottanti con freno / *Swivel castor wheels with brake*

Plus

H 125

FRONTALE APRIBILE VERSO L'ALTO / *FRONT GLASS OPENING UPWARDS*

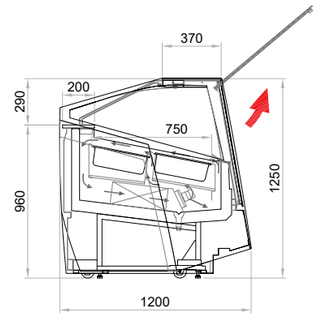

Plus 1

H 125

FRONTALE APRIBILE VERSO L'ALTO / *FRONT GLASS OPENING UPWARDS*

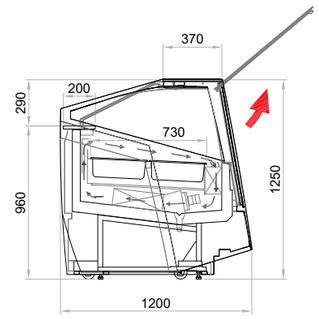

Plus 2

H 125

FRONTALE APRIBILE VERSO L'ALTO / *FRONT GLASS OPENING UPWARDS*

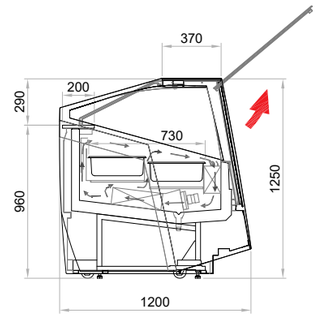

Stratos

GELATO&PASTRY

VG RV - VP RV

Dati tecnici / *Technical data* UC-B

		120	170 120+50 50+120 DUAL ZONE	220 170+50 50+170 DUAL ZONE
Dimensioni esterne (LxPxH) mm *External dimensions (LxDxH)*		1190x1200x1250	1685x1200x1250	2180x1200x1250
Peso (netto) kg *Weight (net)*		400	460	510
Refrigerazione *Refrigeration*		Ventilata *Ventilated*		
Sbrinamento *Defrosting*		Inversione di ciclo *Reverse cycle*		
Temperatura di esercizio °C *Operating temperature*		-20 / +10		
Classe climatica - Condizioni ambientali (°C / %RH) *Climate class - Operating conditions*	R290 Plus	7 (35 / 75)		
	R290 Plus 1			
	R290 Plus 2			

Incluso: Fianchi-Pannello frontale-Griglia frontale inferiore / *Included: Sides-Front panel-Bottom front grille*

Dati elettrici / *Electrical data*

Modelli con unità condensatrici a bordo - condensazione ad aria / *Models with on-board condensing units - air condensing*

Compressore (Quantità - Tipologia) / *Compressor (Quantity - Type)*		1 - Ermetico *Hermetic*	2 - Ermetici / *Hermetics*	
Alimentazione elettrica (V / Ph / Hz) / *Power supply*		230 / 1 / 50	400 / 3 / 50	
Refrigerante / *Refrigerant*		R290		
Assorbimento elettrico (W / A) / *Electrical input*	a regime / *nominal*	1050 / 5,1	1720 / 2,8	1750 / 3
	in sbrinamento / *defrosting*	1400 / 6,6	2400 / 3,6	2650 / 4,3

Dati tecnici / *Technical data* UC-R

	120	170 120+50 50+120 DUAL ZONE	220 170+50 50+170 DUAL ZONE
Dimensioni esterne (LxPxH) mm *External dimensions (LxDxH)*	1190x1200x1250370	410	460
Peso (netto) kg - Unità Condensatrice esclusa *Weight (net) - Condensing units excluded*	290	379	480
Refrigerazione *Refrigeration*	Ventilata *Ventilated*		
Sbrinamento *Defrosting*	Inversione di ciclo *Reverse cycle*		

Incluso: Fianchi-Pannello frontale-Griglia frontale inferiore / *Included: Sides-Front panel-Bottom front grille*

UC-R

0 ► mt ◄ 35

Compressore (Quantità - Tipologia) / *Compressor (Quantity - Type)*		1 - Semi-Ermetico Tropicalizzato *Tropicalised Semi_Hermetic*		
Refrigerante / *Refrigerant*		R452A		
Dimensioni esterne (LxPxH) mm - UC-R / *External dimensions (LxDxH)*		920x600x380	1177x613x380	
Peso (netto) kg / *Weight (net)*		82	87	100
Sbrinamento / *Defrosting*		Inversione di ciclo / *Reverse cycle*		
Classe climatica - Condizioni ambientali (°C / %RH) / *Climate class - Operating conditions*		7 (35 / 75)		
Richiesta frigo / *Heat extraction rate (Ørun) [W@-40 °C]*		577	876	1154
Alimentazione elettrica V/Ph/Hz / *Power supply*		400 / 3 / 50		
Assorbimento elettrico Unità condensatrice V/A / *Absorbed power of Condensing unit*		3000 / 5,5	3290 / 6	4380 / 8
Tubazioni / *Piping*	Liquida / *Liquid* Ø mm	10		12
	Aspirazione / *Suction* Ø mm	22		28

Stratos

PASTRY

VP RV

MODELLI / *MODELS*

L 120 - 170 - 220

H 125 (1 mensola) / (1 Shelf)

P 120

CASTELLO VETRI / *GLASS TOP STRUCTURE*

Castello Vetri / *Glass top structure:*
• Frontale apribile verso l'alto / *Front glass opening upwards*

Vetro frontale / *Front glass:*
• Doppio (camera) riscaldato / *Heated double glazing*

Vetri fianchi / *Side glasses:*
• Doppi (camera) riscaldati / *Heated double glazing*

Vetro superiore / *Top glass:*
• Stratificato riscaldato (disattivabile) / *Heated laminated glass (can be deactivated)*

Apertura frontale / *Front opening:*
• Apertura servoassistita verso l'alto / *Power-assisted upward opening*

Chiusura posteriore / *Rear closure:*
• Scorrevoli / *Sliding doors*
• Tendina Autoavvolgente (vendibile solo extra EU) / *Self-winding blind (only for sale outside EU)*

Illuminazione castello vetri / *Glass structure lighting:*
• 4000 K - 5700 K

Mensole intermedie / *Intermediate shelves:*
• 1 Illuminata / *1 lit*

Colore Castello Vetri / *Glass structure colour:*
• Nero / *Black*

VASCA ESPOSITIVA / *DISPLAY AREA*

Servizio / *Service:*
• Pastry

Pianetto posteriore / *Rear shelf:*
• Solid Surface Glacier White

Setup interno / *Internal setup:*
• Vassoi inox / *Stainless steel trays*

Canalizzazione / *Ducting:*
• Canalizzazione anche con servizi diversi (optional) / *Also ducting with different services (optional)*

Centralina di comando / *Control board:*
• Centrale lato operatore / *Operator side central*

Vassoio espositivo / *Display tray:*
• Vassoi inox / *Stainless steel trays*

IMPIANTO / *SYSTEM*

Refrigerazione / *Refrigeration:*
• RV Full Mode (Piano Espositivo + Mensole Refrigerate con comando TN) / *RV Full Mode (Display surface + Refrigerated shelves with TN control)*

Installazione / *Installation:*
• Plug In / *Plug in*
• Remoto / *Remote*
• In Arredo / *Built-in*

Impianto a Bordo / *On-board system:*
• Unità condensatrice Ermetica Monofase 230-50Hz (220-60Hz optional) / *Single-phase hermetic condensing unit 230-50Hz (220-60Hz optional)*
• Vaschetta evapora condensa di serie (UCB) / *Evaporator tray included (UCB)*

Condensazione a bordo / *On-board condensation:*
• Aria / *Air*

Impianto Remoto / *Remote system:*
• Unità condensatrice Ermetica tropicalizzata Monofase 230-50Hz / *Single-phase tropicalised hermetic condensing unit 230-50Hz*

Condensazione remota / *Remote condensation:*
• Aria / *Air*
• Acqua / *Water*
• Acqua-Aria / *Water-Air*

Refrigerante / *Refrigerant:*
• R290 (Plug In)
• R452 (Remoto)

Certificazione / *Certification:*
• CE

Isa Connect / *Isa Connect:*
• IAT - Isa Adaptive Technology

Sbrinamento / *Defrosting:*
• Fermata compressore / *Off cycle*

Basamento / *Base:*
• Piedini regolabili / *Adjustable feet*
• Ruote pivottanti con freno / *Swivel castor wheels with brake*

H 125

FRONTALE APRIBILE VERSO L'ALTO
/ *FRONT GLASS OPENING UPWARDS*

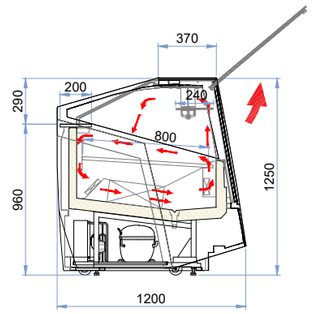

Stratos

PASTRY

VP RV

Dati tecnici / *Technical data* UC-B

		120	170	220
Dimensioni esterne (LxPxH) mm *External dimensions (LxDxH)*		1190x1200x1250	1685x1200x1250	2180x1200x1250
Peso (netto) kg *Weight (net)*		400	460	510
Refrigerazione *Refrigeration*		Ventilata *Ventilated*		
Sbrinamento *Defrosting*		Fermata compressore *Off cycle*		
Temperatura di esercizio °C *Operating temperature*		+1 / +10		
Classe climatica - Condizioni ambientali (°C / %RH) *Climate class - Operating conditions*	R290	3 (25 / 60)		

Incluso: Fianchi-Pannello frontale-Griglia frontale inferiore / *Included: Sides-Front panel-Bottom front grille*

Dati elettrici / *Electrical data*

Modelli con unità condensatrici a bordo - condensazione ad aria / *Models with on-board condensing units - air condensing*

Compressore (Quantità - Tipologia) / *Compressor (Quantity - Type)*		1 - Ermetico *Hermetic*		
Alimentazione elettrica (V / Ph / Hz) / *Power supply*		230 / 1 / 50		
Refrigerante / *Refrigerant*		R290		
Assorbimento elettrico (W / A) / *Electrical input*	a regime / *nominal*	1200 / 5,4	1510 / 8,9	1780 / 9,1
	in sbrinamento / *defrosting*	540 / 2,6	650 / 3,1	750 / 3,6

Dati tecnici / *Technical data* UC-R

	120	170	220
Dimensioni esterne (LxPxH) mm *External dimensions (LxDxH)*	1190x1200x1250	1685x1200x1250	2180x1200x1250
Peso (netto) kg - Unità Condensatrice esclusa *Weight (net) - Condensing units excluded*	370	410	460
Refrigerazione *Refrigeration*	Ventilata *Ventilated*		
Sbrinamento *Defrosting*	Fermata compressore *Off cycle*		

Incluso: Fianchi-Pannello frontale-Griglia frontale inferiore / *Included: Sides-Front panel-Bottom front grille*

UC-R

0 ► mt ◄ 35

Compressore (Quantità - Tipologia) / *Compressor (Quantity - Type)*		1 - Ermetico Tropicalizzato *Tropicalised Hermetic*	
Refrigerante / *Refrigerant*		R452A	
Dimensioni esterne (LxPxH) mm - UC-R / *External dimensions (LxDxH)*		1095x550x380	1110x550x380
Peso (netto) kg / *Weight (net)*		45	52
Sbrinamento / *Defrosting*		Fermata compressore / *Off cycle*	
Classe climatica - Condizioni ambientali (°C / %RH) / *Climate class - Operating conditions*		3 (25 / 60)	
Richiesta frigo / *Heat extraction rate (Ørun) [W@-40 °C]*		2360	3410
Alimentazione elettrica V/Ph/Hz / *Power supply*		230 / 1 / 50	
Assorbimento elettrico Unità condensatrice V/A / *Absorbed power of Condensing unit*		1700 / 8,5	1940 / 9,8
Tubazioni / *Piping*	Liquida / *Liquid* Ø mm	6	8
	Aspirazione / *Suction* Ø mm	14	16

Stratos

CHOCOLATE&PASTRY

VCH - VP RV

MODELLI / *MODELS*

L 120 - 170 - 220

H 125 (1 mensola) / (1 Shelf)

P 120

CASTELLO VETRI / *GLASS TOP STRUCTURE*

Castello Vetri / *Glass top structure:*
• Frontale apribile verso l'alto / *Front glass opening upwards*

Vetro frontale / *Front glass:*
• Doppio (camera) riscaldato / *Heated double glazing*

Vetri fianchi / *Side glasses:*
• Doppi (camera) riscaldati / *Heated double glazing*

Vetro superiore / *Top glass:*
• Stratificato riscaldato (disattivabile) / *Heated laminated glass (can be deactivated)*

Apertura frontale / *Front opening:*
• Apertura servoassistita verso l'alto / *Power-assisted upward opening*

Chiusura posteriore / *Rear closure:*
• Scorrevoli / *Sliding doors*
• Tendina Autoavvolgente (optional) / *Self-winding blind (optional)*

Illuminazione castello vetri / *Glass structure lighting:*
• 4000 K - 5700 K

Mensole intermedie / *Intermediate shelves:*
• 1 Illuminata / *1 lit*

Colore Castello Vetri / *Glass structure colour:*
• Nero / *Black*

VASCA ESPOSITIVA / *DISPLAY AREA*

Servizio / *Service:*
• Cioccolato-Pastry / *Chocolate-Pastry*

Pianetto posteriore / *Rear shelf:*
• Solid Surface Glacier White

Setup interno / *Internal setup:*
• Vassoi inox / *Stainless steel trays*

Canalizzazione / *Ducting:*
• Canalizzazione anche con servizi diversi (optional) / *Also ducting with different services (optional)*

Centralina di comando / *Control board:*
• Centrale lato operatore / *Operator side central*

Vassoio espositivo / *Display tray:*
• Vassoi inox / *Stainless steel trays*

IMPIANTO / *SYSTEM*

Refrigerazione / *Refrigeration:*
• RV Full Mode (Piano Espositivo + Mensole Refrigerate con comando TN) / *RV Full Mode (Display surface + Refrigerated shelves with TN control)*

Installazione / *Installation:*
• Plug In / *Plug in*
• Remoto / *Remote*
• In Arredo / *Built-in*

Impianto a Bordo / *On-board system:*
• Unità condensatrice Ermetica Monofase 230-50Hz (220-60Hz optional) / *Single-phase hermetic condensing unit 230-50Hz (220-60Hz optional)*
• Vaschetta evapora condensa di serie (UCB) / *Evaporator tray included (UCB)*

Condensazione a bordo / *On-board condensation:*
• Aria / *Air*

Impianto Remoto / *Remote system:*
• Unità condensatrice Ermetica tropicalizzata Monofase 230-50Hz / *Single-phase tropicalised hermetic condensing unit 230-50Hz*

Condensazione remota / *Remote condensation:*
• Aria / *Air*
• Acqua / *Water*
• Acqua-Aria / *Water-Air*

Refrigerante / *Refrigerant:*
• R290 (Plug In)
• R452 (Remoto)

Certificazione / *Certification:*
• CE

Isa Connect / *Isa Connect:*
• IAT - Isa Adaptive Technology

Sbrinamento / *Defrosting:*
• Fermata compressore / *Off cycle*

Basamento / *Base:*
• Piedini regolabili / *Adjustable feet*
• Ruote pivottanti con freno / *Swivel castor wheels with brake*

H 125

FRONTALE APRIBILE VERSO L'ALTO
/ *FRONT GLASS OPENING UPWARDS*

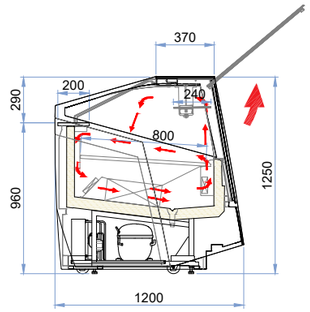

Stratos

CHOCOLATE&PASTRY

VCH - VP RV

Dati tecnici / *Technical data* UC-B

		120	170	220
Dimensioni esterne (LxPxH) mm *External dimensions (LxDxH)*		1190x1200x1250	1685x1200x1250	2180x1200x1250
Peso (netto) kg *Weight (net)*		400	460	510
Refrigerazione *Refrigeration*		Ventilata *Ventilated*		
Sbrinamento *Defrosting*		Fermata compressore *Off cycle*		
Temperatura di esercizio °C *Operating temperature*		+14 / +16		
Classe climatica - Condizioni ambientali (°C / %RH) *Climate class - Operating conditions*	R290	3 (25 / 60)		

Incluso: Fianchi-Pannello frontale-Griglia frontale inferiore / *Included: Sides-Front panel-Bottom front grille*

Dati elettrici / *Electrical data*

Modelli con unità condensatrici a bordo - condensazione ad aria / *Models with on-board condensing units - air condensing*

Compressore (Quantità - Tipologia) / *Compressor (Quantity - Type)*		1 - Ermetico *Hermetic*		
Alimentazione elettrica (V / Ph / Hz) / *Power supply*		230 / 1 / 50		
Refrigerante / *Refrigerant*		R290		
Assorbimento elettrico (W / A) / *Electrical input*	a regime / *nominal*	1700 / 8,2	2510 / 12,1	3280 / 15,8
	in sbrinamento / *defrosting*	1040 / 5	1650 / 8	2250 / 10,8

Dati tecnici / *Technical data* UC-R

	120	170	220
Dimensioni esterne (LxPxH) mm *External dimensions (LxDxH)*	1190x1200x1250	1685x1200x1250	2180x1200x1250
Peso (netto) kg - Unità Condensatrice esclusa *Weight (net) - Condensing units excluded*	370	440	460
Refrigerazione *Refrigeration*	Ventilata *Ventilated*		
Sbrinamento *Defrosting*	Fermata compressore *Off cycle*		

Incluso: Fianchi-Pannello frontale-Griglia frontale inferiore / *Included: Sides-Front panel-Bottom front grille*

UC-R

0 ► mt ◄ 35

Compressore (Quantità - Tipologia) / *Compressor (Quantity - Type)*		1 - Ermetico Tropicalizzato *Tropicalised Hermetic*	
Refrigerante / *Refrigerant*		R452A	
Dimensioni esterne (LxPxH) mm - UC-R / *External dimensions (LxDxH)*		1095x550x380	1110x550x380
Peso (netto) kg / *Weight (net)*		45	52
Sbrinamento / *Defrosting*		Fermata compressore / *Off cycle*	
Classe climatica - Condizioni ambientali (°C / %RH) / *Climate class - Operating conditions*		3 (25 / 60)	
Richiesta frigo / *Heat extraction rate (Ørun) [W@-40 °C]*		2360	3410
Alimentazione elettrica V/Ph/Hz / *Power supply*		230 / 1 / 50	
Assorbimento elettrico Unità condensatrice V/A / *Absorbed power of Condensing unit*		1700 / 8,5	1940 / 9,8
Tubazioni / *Piping*	Liquida / *Liquid* Ø mm	6	8
	Aspirazione / *Suction* Ø mm	14	16

Stratos

PASTRY - HOT&COLD

VP RV - VCS

MODELLI / *MODELS*

L 120 - 170 - 220

H 125 (1 mensola) / (1 Shelf)

P 120

CASTELLO VETRI / *GLASS TOP STRUCTURE*

Castello Vetri / *Glass top structure:*
• Frontale apribile verso l'alto / *Front glass opening upwards*

Vetro frontale / *Front glass:*
• Doppio (camera) riscaldato / *Heated double glazing*

Vetri fianchi / *Side glasses:*
• Doppi (camera) riscaldati / *Heated double glazing*

Vetro superiore / *Top glass:*
• Stratificato riscaldato (disattivabile) / *Heated laminated glass (can be deactivated)*

Apertura frontale / *Front opening:*
• Apertura servoassistita verso l'alto / *Power-assisted upward opening*

Chiusura posteriore / *Rear closure:*
• Scorrevoli / *Sliding doors*
• Tendina Autoavvolgente (optional) / *Self-winding blind (optional)*

Illuminazione castello vetri / *Glass structure lighting:*
• 4000 K - 5700 K

Mensole intermedie / *Intermediate shelves:*
• 1 Illuminata / *1 lit*

Colore Castello Vetri / *Glass structure colour:*
• Nero / *Black*

VASCA ESPOSITIVA / *DISPLAY AREA*

Servizio / *Service:*
• Pastry-Hot&Cold

Pianetto posteriore / *Rear shelf:*
• Solid Surface Glacier White

Setup interno / *Internal setup:*
• Vassoi inox / *Stainless steel trays*

Canalizzazione / *Ducting:*
• Canalizzazione anche con servizi diversi (optional) / *Also ducting with different services (optional)*

Centralina di comando / *Control board:*
• Centrale lato operatore / *Operator side central*

Vassoio espositivo / *Display tray:*
• Piano Caldo in Laminam Nero / *Black Laminam hot plate*

IMPIANTO / *SYSTEM*

Refrigerazione / *Refrigeration:*
• RV Full Mode (Piano Espositivo + Mensole Refrigerate con comando TN) / *RV Full Mode (Display surface + Refrigerated shelves with TN control)*

Installazione / *Installation:*
• Plug In / *Plug in*
• Remoto / *Remote*
• In Arredo / *Built-in*

Impianto a Bordo / *On-board system:*
• Unità condensatrice Ermetica Monofase 230-50Hz (220-60Hz optional) / *Single-phase hermetic condensing unit 230-50Hz (220-60Hz optional)*
• Vaschetta evapora condensa di serie (UCB) / *Evaporator tray included (UCB)*

Condensazione a bordo / *On-board condensation:*
• Aria / *Air*

Impianto Remoto / *Remote system:*
• Unità condensatrice Ermetica tropicalizzata Monofase 230-50Hz / *Single-phase tropicalised hermetic condensing unit 230-50Hz*

Condensazione remota / *Remote condensation:*
• Aria / *Air*
• Acqua / *Water*
• Acqua-Aria / *Water-Air*

Refrigerante / *Refrigerant:*
• R290 (Plug In)
• R452 (Remoto)

Certificazione / *Certification:*
• CE

Isa Connect / *Isa Connect:*
• IAT - Isa Adaptive Technology

Sbrinamento / *Defrosting:*
• Fermata compressore / *Off cycle*

Basamento / *Base:*
• Piedini regolabili / *Adjustable feet*
• Ruote pivottanti con freno / *Swivel castor wheels with brake*

H 125

FRONTALE APRIBILE VERSO L'ALTO
/ *FRONT GLASS OPENING UPWARDS*

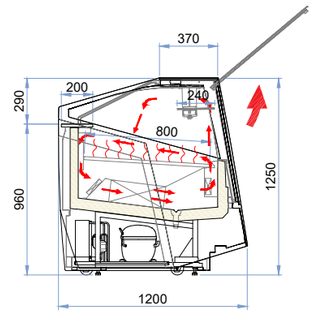

Stratos

PASTRY - HOT&COLD

VP RV - VCS

Dati tecnici / *Technical data* UC-B

		120	170	220
Dimensioni esterne (LxPxH) mm *External dimensions (LxDxH)*		1190x1200x1250	1685x1200x1250	2180x1200x1250
Peso (netto) kg *Weight (net)*		400	460	510
Refrigerazione *Refrigeration*		Ventilata *Ventilated*		
Sbrinamento *Defrosting*		Fermata compressore *Off cycle*		
Temperatura di esercizio °C *Operating temperature*		+1 / +10		
Classe climatica - Condizioni ambientali (°C / %RH) *Climate class - Operating conditions*	R290	3 (25 / 60)		

Incluso: Fianchi-Pannello frontale-Griglia frontale inferiore / *Included: Sides-Front panel-Bottom front grille*

Dati elettrici / *Electrical data*

Modelli con unità condensatrici a bordo - condensazione ad aria / *Models with on-board condensing units - air condensing*

Compressore (Quantità - Tipologia) / *Compressor (Quantity - Type)*		1 - Ermetico *Hermetic*		
Alimentazione elettrica (V / Ph / Hz) / *Power supply*		230 / 1 / 50		
Refrigerante / *Refrigerant*		R290		
Assorbimento elettrico (W / A) / *Electrical input*	a regime / *nominal*	1200 / 5,4	1510 / 8,9	1780 / 9,1
	in sbrinamento / *defrosting*	540 / 2,6	650 / 3,1	750 / 3,6

Dati tecnici / *Technical data* UC-R

	120	170	220
Dimensioni esterne (LxPxH) mm *External dimensions (LxDxH)*	1190x1200x1250	1685x1200x1250	2180x1200x1250
Peso (netto) kg - Unità Condensatrice esclusa *Weight (net) - Condensing units excluded*	370	410	460
Refrigerazione *Refrigeration*	Ventilata *Ventilated*		
Sbrinamento *Defrosting*	Fermata compressore *Off cycle*		

Incluso: Fianchi-Pannello frontale-Griglia frontale inferiore / *Included: Sides-Front panel-Bottom front grille*

UC-R

0 ► mt ◄ 35

Compressore (Quantità - Tipologia) / *Compressor (Quantity - Type)*		1 - Ermetico Tropicalizzato *Tropicalised Hermetic*		
Refrigerante / *Refrigerant*		R452A		
Dimensioni esterne (LxPxH) mm - UC-R / *External dimensions (LxDxH)*		1095x550x380	1110x550x380	
Peso (netto) kg / *Weight (net)*		45	52	
Sbrinamento / *Defrosting*		Fermata compressore / *Off cycle*		
Classe climatica - Condizioni ambientali (°C / %RH) / *Climate class - Operating conditions*		3 (25 / 60)		
Richiesta frigo / *Heat extraction rate (Ørun) [W@-40 °C]*		2360	3410	
Alimentazione elettrica V/Ph/Hz / *Power supply*		230 / 1 / 50		
Assorbimento elettrico Unità condensatrice V/A / *Absorbed power of Condensing unit*		1700 / 8,5	1940 / 9,8	
Tubazioni / *Piping*	Liquida / *Liquid* Ø mm	6	8	
	Aspirazione / *Suction* Ø mm	14	16	

Accessori / *Optionals*

Portaconi completo grigio *Complete grey cone holder*			
Portaconi completo grigio con vaschette portagranelle *Complete grey cone holder with toppings container*			
Consolle lavaporzionatore con rubinetto *Consolle scoop washer with water tap*			
Consolle lavaporzionatore con doccetta avvolgitubo *Consolle scoop with shower selfrolling*			
Vaschetta gelato in acciaio inox *Stainless steel gelato pan*		5 lt.	360x165x120H (mm)
		5 lt.	360x250x80H (mm)
		10 lt.	360x250x120H (mm)
Vaschetta gelato stecchi in policarbonato *Polycarbonate ice cream stick container*			360x250x43H (mm)
Vaschetta gelato monoporzioni in policarbonato *Polycarbonate ice cream single portion container*			360x250x43H (mm)
Kit vassoi in acciaio inox *Stainless steel trays kit*	Gelato-Pastry	120	Plus Plus 2
			Plus 1
		170	Plus Plus 2
			Plus 1
		220	Plus Plus 2
			Plus 1
	Gelato-Pastry DUAL ZONE	50	Plus
		120	Plus
		170	Plus

Allestimenti / *Setup*

Vaschette gelato (accessori) / *Gelato pans (optionals)*

Gelato	120	170 120+50 50+120 DUAL ZONE	220 170+50 50+170 DUAL ZONE
5 lt. 360x165x120H (mm)	 12	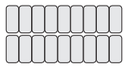 18	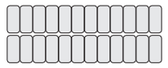 24
		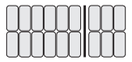 18 (12+6)	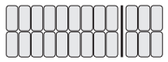 24 (18+6)
		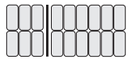 18 (6+12)	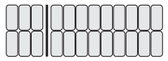 24 (6+18)
5 lt. 360x250x80H (mm) 10 lt. 360x250x120H (mm)	 8	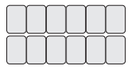 12	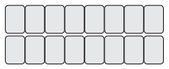 16
		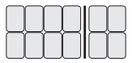 12 (8+4)	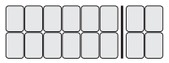 16 (12+4)
		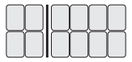 12 (4+8)	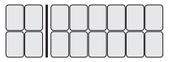 16 (4+12)
Stecchi *Ice cream stick* 360x250x43H (mm)	 8	 12	 16
		 12 (8+4)	 16 (12+4)
		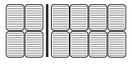 12 (4+8)	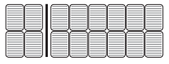 16 (4+12)
Monoporzioni *Single portions* 360x250x43H (mm)	 8	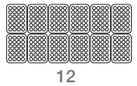 12	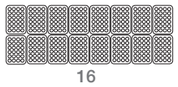 16
		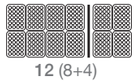 12 (8+4)	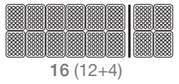 16 (12+4)
		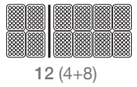 12 (4+8)	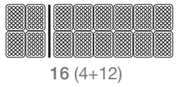 16 (4+12)

Stratos

Vassoi pasticceria (accessori) / *Pastry tray (optionals)*

Gelato - Pastry	120	170 120+50 50+120 DUAL ZONE	220 170+50 50+170 DUAL ZONE
(LxP) (LxD) mm	 Plus 1 1046x720	 Plus 1 1541x720	 Plus 1 2036x720
	 Plus - Plus 2 (2x) 990x315	 Plus - Plus 2 (2x) 1485x315	 Plus - Plus 2 (2x) 1980x315
		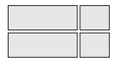 Plus (2x) 990x315 + (2x) 495x315	 Plus (2x) 1485x315 + (2x) 495x315
		 Plus 1 (2x) 495x315 + (2x) 990x315	 Plus 1 (2x) 495x315 + (2x) 1485x315

Chocolate - Pastry Pastry - Hot&Cold	120	170	220
(LxP) (LxD) mm	 1048x800	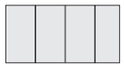 1541x800	 2038x800

Mensole / *Shelves*

Gelato - Pastry Chocolate - Pastry Pastry - Hot&Cold	120	170 120+50 50+120 DUAL ZONE	220 170+50 50+170 DUAL ZONE
(LxP) (LxD) mm	 1034x240	 1529x240	 2024x240